andersson



Fan Heater With Digital Display

TRH-B1000

EN - INSTRUCTION MANUAL
SV - BRUKSANVISNING
NO - BRUKSANVISNING

ENGLISH	Safety precautions	4
	Overview	6
	Operation	7
	Troubleshooting	8
	Specifications	9
SVENSKA	Säkerhetsinstruktioner	12
	Översikt	14
	Användning	15
	Troubleshooting	16
	Specifikationer	17
NORSK	Sikkerhetsinstruksjoner	20
	Oversikt	22
	Bruk	23
	Troubleshooting	24
	Spesifikasjoner	25

SAFETY INSTRUCTIONS



Read operator's manual before use.



CAUTION

RISK OF ELECTRIC SHOCK
DO NOT OPEN



WARNING!
To reduce the risk of fire or electric shock,
do not expose this apparatus to rain or moisture.

- To reduce the risk of electric shock, do not remove the cover
- This appliance can be used by children aged from 8 years and above and persons with reduced physical, sensory or mental capabilities or lack of experience and knowledge if they have been given supervision or instruction concerning use of the appliance in a safe way and understand the hazards involved.
- Children shall not play with the appliance.
- Cleaning and user maintenance shall not be made by children unless they are older than 8 and supervised.
- If the supply cord is damaged, it must be replaced by the manufacturer, its service agent or similarly qualified persons in order to avoid a hazard.
- CAUTION! Some parts of this product can become very hot and cause burns. Particular attention has to be given where children and vulnerable people are present.
- WARNING: In order to avoid overheating, do not cover the heater.



- WARNING: The heater must not be located immediately below an electrical socket-outlet.
- WARNING: If the supply cord is damaged, it must be replaced by the manufacturer, its service agent or a similarly qualified person in order to avoid a hazard.
- WARNING: Children of less than 3 years should be kept away unless continuously supervised.
- WARNING: Children aged from 3 years and less than 8 years shall only switch on/off the appliance provided that it has been placed or installed in its intended normal operating position and they have been given

supervision or instruction concerning use of the appliance in a safe way and understand the hazards involved. Children aged from 3 years and less than 8 years shall not plug in, regulate and clean the appliance or perform user maintenance.

- WARNING: Do not use this heater in the immediate surroundings of a bath, a shower or a swimming pool.
- WARNING: Do not use the heater if it has been dropped.
- WARNING: Do not use if there are visible signs of damage to the heater.
- WARNING: Use this heater on a horizontal and stable surface.
- WARNING: Do not use this heater in small rooms when they are occupied by persons not capable of leaving the room on their own, unless constant supervision is provided.
- WARNING: To reduce the risk of fire, keep textiles, curtains, or any other flammable material in a minimum distance of 1 meter from the air outlet.
- This product is only suitable for well insulated spaces or occasional use.

CE	The CE mark indicates that this product has been manufactured according to current regulations for electromagnetic fields, which means that it is safe to use if used according to safety instructions. The product is manufactured according to current regulations within the EU legislation, limiting the use of hazardous substances in electrical and electronic equipment.
	This product and the accessories packed together are the applicable product to the WEEE directive except batteries. Please recycle any materials in accordance with your local recycling regulations. Batteries should never be thrown away or incinerated but disposed of in accordance with your local regulations concerning chemical wastes.
	This product's packaging materials are recyclable and can be reused. Please recycle any materials in accordance with your local recycling regulations.

OVERVIEW

1. Display
2. Mode button
3. Temperature/time decrease
4. Temperature/ time increase
5. Oscillation button
6. ON/OFF button
7. Timer button
8. Control panel
9. Grille
10. Front cover
11. Rear cover
12. Base

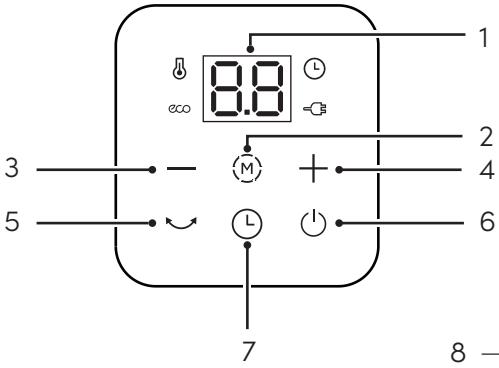

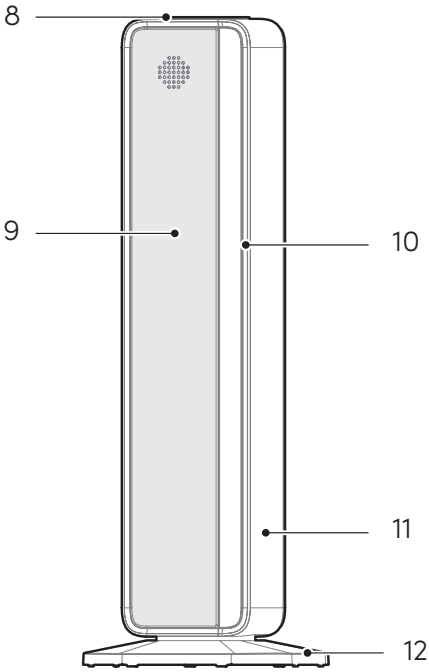

Remote control:

13. Oscillation button
14. ON/OFF button
15. Mode button
16. Temperature/time decrease
17. Temperature/ time increase
18. ECO mode
19. Timer button

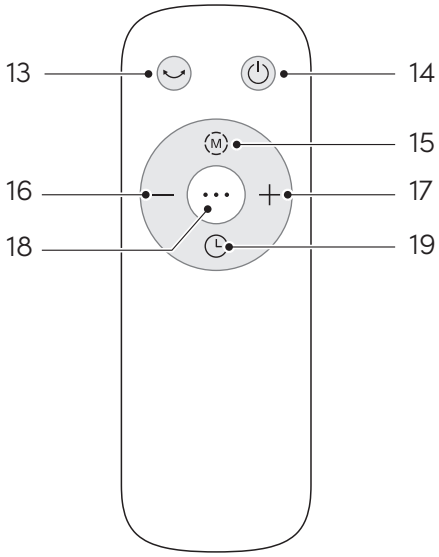

OPERATION

GET STARTED

1. Connect the power cord to a socket, the power indicator lights up.
2. Press ⏻ button to turn on the heater.
3. Press ⏻ button again to turn off the heater.
4. In the power-on state, press Ⓜ button briefly to switch modes: HI(high) --> Lo(low) --> ECO --> C1 (cold air) --> HI... --> cycle switching.
5. In ECO mode, the heater will stop heating automatically when the ambient temperature reaches the set temperature.
   The temperature can be adjusted in ECO mode. Press +/- button to set the temperature from 5°C to 35°C. Each press will change the temperature by 1°C.
6. Timer Off (Auto-Shutoff)
   In power-on state, press 🕒 button, then press +/- button to set the timer from 1 hour to 24 hours. Each press adjusts the time by 1-hour. The unit will automatically turn off once the set time elapses. Long press the 🕒 button to cancel the timer.
7. Timer On (Auto-Power-On)
   In standby state, press 🕒 button, then press +/- button to set the timer from 1 hour to 24 hours, when the timer is reached , the product will automatically power on and enter last working mode. Long press the 🕒 button to cancel the timer.
8. In the power-on state, press ↷ button to switch the oscillation function on and off.
9. The heater will automatically shut down after 12 hours of inactivity.
10. Overheating protection: when the indoor ambient temperature is higher than 50, the system will turn off all the outputs, "FF" will flash in the digital screen; at this time, all buttons stop working. Turn the heater off and leave it until it has cooled down completely before turning it on again.
11. Tip-over switch: The heater will shut off automatically if it is tipped over. Place the heater back to the upright position. The heater will power back on.

MAINTENANCE

- It is recommend that the heater is cleaned at least once a month and before off-season storage.

1. Turn the heater OFF and unplug it. Allow it to cool.
2. Use a dry cloth to clean the external surfaces of the heater.
   Note: Do not use water, wax, polish or any chemical solution.
3. Clean your heater using the above-mentioned steps, then pack the heater in its original container and store in a cool dry place.
   Note: This heater does not require disassembly.

TROUBLESHOOTING

Problem	Possible causes	Solution
The heater cannot power on.	Power supply issue: power cord not plugged in or socket not powered on.	Check if the power supply for the heater is normal. Check if the power plug is firmly inserted. Check if the power cord is damaged or broken.
	Dumping switch failure: the dumping switch did not trigger correctly, and the heater has overturned.	The heater should be placed on a flat, level, and stable surface. Do not place on soft surfaces such as blankets.
	Overheat protection has been triggered.	Unplug and allow it to cool down. Remove any objects on or near the heater.
The heater is powered on but does not heat up.	The heater is set to a temperature lower than the ambient temperature.	Increase the temperature setting.
The heater suddenly stops working during heating.	The heater stops heating after reaching the set heating temperature.	This is a normal phenomenon.
	The heater is tipped over.	Place it on a flat level and stable surface.
	The heater will automatically shut down after 12 hours of inactivity.	This is a normal phenomenon.
E1/E2 illuminates in display	Short circuit or open circuit.	Contact your retailer.
FF flashes in display	Overheating protection	Turn the heater off and leave it until it has cooled down completely before turning it on again.

SPECIFICATIONS

Model name	TRH-B1000
Power supply	220-240V AC, 50-60Hz
Heating power	2000W
Timer settings	1-24 hours
Temperature settings	5-35 °C in ECO mode
Swing Angle	60°
Noise level	≤60 dB
Cable length	1.6 m
Product size	199 x 209 x 603 mm
Product weight	2.8 kg
Included in the package	- Fan heater - Remote control - User manual

ERP INFORMATION

Model identifier: TRH-B1000

Item	Symbol	Value	Unit	Item	Unit
Heat output				Type of heat input, for electric storage local space heaters only	
Nominal heat out	P_{nom}	2.000	kW	Manual heat charge control, with integrated thermostat	No
Minimum heat	P_{min}	1.125	kW	Manual heat charge control with room and/or outdoor temperature feedback	No
Maximum continuous heat output	$P_{max,c}$	2.000	kW	Electronic heat charge control with room and/or outdoor temperature feedback	No
Power consumption				With electronic room temperature control	Yes
In off mode	P_o	0.00	W	Electronic room temperature control plus day timer	No
In standby mode	P_{sm}	0.36	W	Electronic room temperature control plus week timer	No
In idle mode	P_{idle}	0.37	W	Other control options (multiple selections possible)	
In network standby	P_{nsm}	0.00	W	Room temperature control, with presence detection	No
Standby mode with display of information or status		Yes	W	Room temperature control, with open window detection	No
Seasonal space heating energy efficiency in active mode	$\eta_{s,on}$	91.5	%	Distance control option	No
				Adaptive start control	No
				Working time limitation	Yes
				Black bulb sensor	No
				Self-learning functionality	No
				Control accuracy	No
Contact details	NetOnNet AB, Företagsgatan 69, 504 64 Borås, Sweden				

SÄKERHETSFÖRESKRIFTER

Läs bruksanvisningen före användning.

VARNING

RISK FÖR ELSTÖTAR
ÖPPNA EJ

VARNING!
För att minska risken för brand eller elektriska stötar,
utsätt inte denna apparat för regn eller fukt.

- För att minska risken för elektriska stötar, ta inte bort kåpan.
- Denna apparat kan användas av barn från 8 år och uppåt och personer med nedsatt fysisk, sensorisk eller mental förmåga eller bristande erfarenhet och kunskap om de har fått tillsyn eller instruktioner om hur apparaten används på ett säkert sätt och förstår farorna inblandade.
- Barn får inte leka med apparaten.
- Rengöring och användarunderhåll får inte utföras av barn om de inte är äldre än 8 år och övervakas.
- Om nätsladden är skadad måste den bytas ut av tillverkaren, dess serviceagent eller liknande kvalificerade personer för att undvika risker.
- VARNING! Vissa delar av denna produkt kan bli mycket heta och orsaka brännskador. Särskild uppmärksamhet måste ägnas där barn och utsatta människor är närvarande.
- VARNING! För att undvika överhettning, täck inte över värmaren.



- VARNING! Värmaren får inte placeras direkt under ett eluttag.
- VARNING! Om nätsladden är skadad måste den bytas ut av tillverkaren, dess serviceagent eller liknande kvalificerade personer för att undvika risker.
- VARNING! Barn under 3 år bör hållas borta om de inte övervakas kontinuerligt.
- VARNING! Barn i åldrarna 3 till 8 år får endast slå på/stänga av apparaten under förutsättning att den har placerats eller installerats i dess avsedda normala driftläge och de har fått tillsyn eller instruktioner om hur apparaten används på ett säkert sätt och förstår riskerna. Barn

från 3 år och under 8 år får inte ansluta, reglera och rengöra apparaten eller utföra underhåll.

- VARNING! Använd inte värmaren i närheten av en miljö med badkar, dusch eller pool.
- VARNING! Använd inte värmaren om den har tappats.
- VARNING! Använd inte om det finns synliga tecken på skador på värmaren.
- VARNING! Använd värmaren på en horisontell och stabil yta.
- VARNING! Använd inte värmaren i små rum där det finns personer som inte kan lämna rummet på egen hand, såvida inte konstant övervakning tillhandahålls.
- VARNING! För att minska risken för brand, håll textilier, gardiner eller annat brandfarligt material på minst 1 meters avstånd från luftutloppet.
- VARNING! Denna produkt är endast lämplig för välisolerade utrymmen eller tillfällig användning.

CE	CE-märkningen indikerar att denna produkt har tillverkats enligt gällande regler för elektromagnetiska fält, vilket innebär att den är säker att använda om den används enligt säkerhetsinstruktionerna. Produkten är tillverkad enligt gällande bestämmelser inom EU-lagstiftningen, vilket begränsar användningen av farliga ämnen i elektrisk och elektronisk utrustning.
	Denna produkt och alla tillbehör förutom batterier följer WEEE-direktivet om återvinning. Vänligen återvinn allt material från produkten enligt de lokala regler som råder där du bor. Batterier får aldrig slängas eller eldas utan ska istället tas hand om enligt dina lokala regler om kemiskt avfall.
	Den här produktens förpackningsmaterial är återvinningsbart och kan återanvändas. Återvinn materialet i enlighet med dina lokala återvinningsbestämmelser.

ÖVERSIKT

1. Display
2. Lägesknapp
3. Sänkning av temperatur/tid
4. Höjning av temperatur/tid
5. Svängningsknapp
6. PÅ/AV-knapp
7. Timer-knapp
8. Kontrollpanel
9. Galler
10. Frontpanel
11. Bakpanel
12. Bas

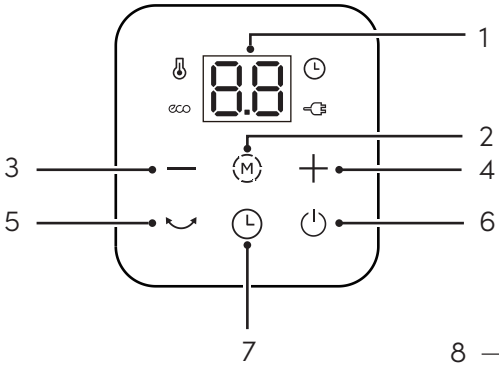

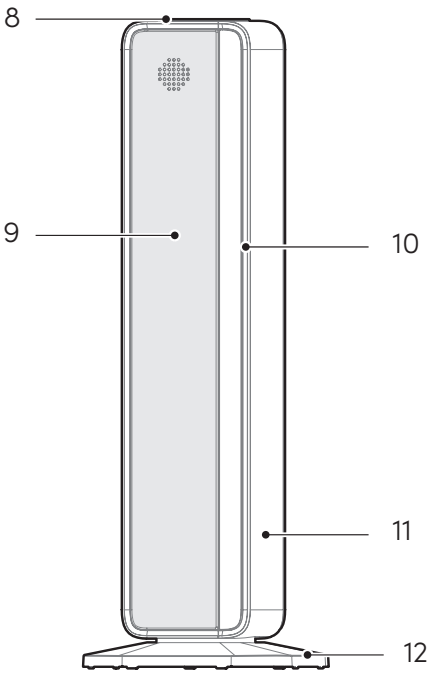

Fjärrkontroll:

13. Svängningsknapp
14. PÅ/AV-knapp
15. Lägesknapp
16. Sänk temperatur/tid
17. Höj temperatur/tid
18. ECO-läge
19. Timer-knapp

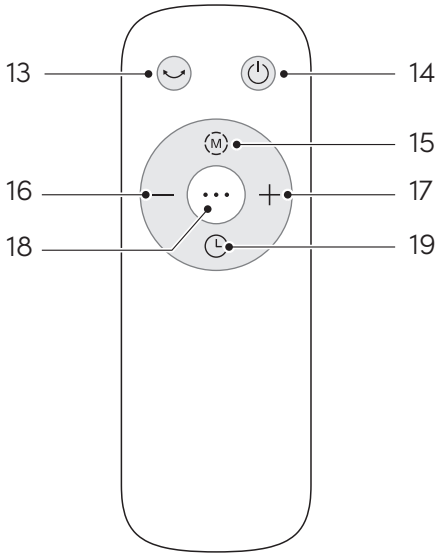

ANVÄNDNING

KOM IGÅNG

1. Anslut strömsladden till ett eluttag så tänds strömindikatorn.
2. Tryck på ⏻ -knappen för att sätta på värmaren.
3. Tryck på ⏻ -knappen igen för att stänga av värmaren.
4. När enheten är påslagen trycker du kort på Ⓜ -knappen för att växla mellan lägena: hög --> låg --> ECO --> kall luft --> hög... --> cykelväxling.
5. I ECO-läget slutar värmaren automatiskt att värma när omgivningstemperaturen når den inställda temperaturen. Temperaturen kan justeras i ECO-läget. Tryck på +/- -knappen för att ställa in temperaturen mellan 5 °C och 35 °C. Varje tryck ändrar temperaturen med 1 °C.
6. Timer av (automatisk avstängning)
   När enheten är påslagen trycker du på 🕒 -knappen och sedan på +/- för att ställa in timern mellan 1 och 24 timmar. Varje tryckning ändrar tiden med 1 timme. Enheten stängs av automatiskt när den inställda tiden har gått. Håll på 🕒 -knappen för att avbryta timern.
7. Timer på (automatisk start)
   I viloläge trycker du på 🕒 -knappen och sedan på +/- -knappen för att ställa in timern på mellan 1 och 24 timmar. När den inställda tiden har gått ut slås enheten automatiskt på och återgår till det senaste driftsläget. Håll på 🕒 -knappen intryckt för att avbryta timern.
8. När apparaten är påslagen trycker du på ↻ -knappen för att slå på eller stänga av svängningsfunktionen.
9. Värmaren stängs automatiskt av efter 12 timmars inaktivitet.
10. Överhettningsskydd: när inomhustemperaturen överstiger 50 °C stänger systemet av alla utgångar och "FF" blinkar på den digitala skärmen; vid detta tillfälle slutar alla knappar att fungera. Stäng av värmaren och låt den stå tills den har svalnat helt innan du slår på den igen.
11. Tippskydd: Värmaren stängs av automatiskt om den välter. Ställ tillbaka värmaren i upprätt läge. Värmaren slås på igen.

UNDERHÅLL

- Det rekommenderas att värmaren rengörs minst en gång i månaden och före förvaring under lågsäsong.

1. Stäng av värmaren och dra ur kontakten. Låt den svalna.
2. Använd en torr trasa för att rengöra värmarens yttre ytor.
   Obs: Använd inte vatten, vax, polermedel eller någon kemisk lösning.
3. Rengör värmaren enligt ovanstående steg, packa sedan ner den i originalförpackningen och förvara den på en sval och torr plats.
   Obs: Denna värmare behöver inte demonteras.

FELSÖKNING

Problem	Möjliga orsaker	Lösning
Värmaren går inte att sätta på.	Problem med strömförsörjningen: strömsladden är inte ansluten eller eluttaget är inte strömsatt.	Kontrollera att strömförsörjningen till värmaren fungerar som den ska. Kontrollera att stickkontakten sitter ordentligt i uttaget. Kontrollera om strömsladden är skadad eller trasig.
	Fel på tippbrytaren: tippbrytaren har inte aktiverats korrekt och värmaren har vält.	Värmaren ska placeras på en plan, jämn och stabil yta. Placera den inte på mjuka underlag som t.ex. filtar.
	Överhettningsskyddet har aktiverats.	Dra ur stickkontakten och låt den svalna. Ta bort alla föremål som ligger på eller i närheten av värmaren.
Värmaren är påslagen men värmer inte.	Värmaren är inställd på en temperatur som är lägre än omgivningstemperaturen.	Höj temperaturinställningen.
Värmaren slutar plötsligt att fungera under uppvärmningen.	Värmaren slutar värma när den uppnått den inställda temperaturen.	Detta är normalt.
	Värmaren har vält.	Placera den på en plan, jämn och stabil yta.
	Värmaren stängs automatiskt av efter 12 timmars inaktivitet.	Detta är normalt.
E1/E2 lyser på displayen	Kortslutning eller öppen krets.	Kontakta din återförsäljare.
FF blinkar på displayen	Överhettningsskydd	Stäng av värmaren och låt den svalna helt innan du slår på den igen.

SPECIFIKATIONER

Modellnamn	TRH-B1000
Strömförsörjning	220-240V AC, 50-60Hz
Värmeeffekt	2000W
Timerinställningar	1–24 timmar
Temperaturinställningar	5–35 °C i ECO-läge
Svängvinkel	60°
Ljudnivå	≤60 dB
Kabellängd	1.6 m
Produktmått	199 x 209 x 603 mm
Produktvikt	2.8 kg
Ingår i förpackningen	- Värmefläkt - Fjärrkontroll - Bruksanvisning

ERP-INFORMATION

Modellbeteckning: TRH-B1000

Beskrivning	Symbol	Värde	Enhet	Beskrivning	Värde
Värmeeffekt				Typ av värmekälla, gäller endast elektriska lokala värmeelement med värmelagring	
Nominell värmeeffekt	P_{nom}	2.000	kW	Manuell värmestyrning, med integrerad termostat	Nej
Minsta värmeeffekt	P_{min}	1.125	kW	Manuell värmestyrning med återkoppling från rumstemperatur och/eller utetemperatur	Nej
Maximal kontinuerlig värmeeffekt	$P_{max,c}$	2.000	kW	Elektronisk värmestyrning med återkoppling från rumstemperatur och/eller utetemperatur	Nej
Strömförbrukning				Med elektronisk rumstemperaturreglering	Ja
I avstängt läge	P_o	0.00	W	Elektronisk rumstemperaturreglering plus dygnstimer	Nej
I standbyläge	P_{sm}	0.36	W	Elektronisk rumstemperaturreglering plus veckotimer	Nej
I viloläge	P_{idle}	0.37	W	Övriga styrningsalternativ (flera val möjliga)	
I nätverksstandby	P_{nsm}	0.00	W	Rumstemperaturreglering, med närvarodetektering	Nej
Standbyläge med visning av information eller status		Ja	W	Rumstemperaturreglering, med detektering av öppna fönster	Nej
Säsongsbaserad energi effektivitet vid rumsuppvärmning i aktivt läge	$\eta_{s,on}$	91.5	%	Alternativ för fjärrstyrning	Nej
				Adaptiv startreglering	Nej
				Begränsning av driftstid	Ja
				Sensor med svart glödlampa	Nej
				Självlärande funktion	Nej
				Reglernoggrannhet	Nej
Kontaktuppgifter	NetOnNet AB, Företagsgatan 69, 504 64 Borås, Sverige				

SIKKERHETSINSTRUKSJONER



Les brukermanual før bruk.



FORSIKTIG

RISIKO FOR ELEKTRISK STØT
IKKE ÅPNE



ADVARSEL!
For å redusere risikoen for brann eller elektrisk støt,
ikke eksponer dette apparatet for regn eller fukt.

- For å redusere risikoen for elektrisk støt, ikke fjern dekselet.
- Dette apparatet kan brukes av barn fra 8 år og over og personer med reduserte fysiske, sensoriske og mentale evner eller mangel på erfaring og kunnskap hvis de har tilsyn eller instruksjoner om sikker bruk av produktet og de forstår farene som er involvert.
- Barn skal ikke leke med dette apparatet.
- Rengjøring og brukervedlikehold bør ikke gjøres av barn hvis de ikke er over 8 år og har tilsyn.
- Hvis tilførselsledningen er skadet må den bli byttet av produsenten, en servicearbeider eller lignende kvalifisert personell for å unngå fare.
- ADVARSEL! Noen deler av dette produktet kan bli svært varme og forårsake brannskader. Det må legges særlig vekt på hvor barn og sårbare mennesker er til stede.
- ADVARSEL! For å unngå overoppheting må varmeapparatet ikke tildekkes.



- ADVARSEL! Varmeapparatet må ikke plasseres rett under en stikkontakt.
- ADVARSEL! Hvis strømledningen er skadet, må den skiftes ut av produsenten, dennes servicerepresentant eller en tilsvarende kvalifisert person for å unngå fare.
- ADVARSEL! Barn under 3 år må holdes unna med mindre de er under kontinuerlig tilsyn.
- ADVARSEL! Barn i alderen 3 år og mindre enn 8 år skal kun slå på/av apparatet forutsatt at det er plassert eller installert i sin tiltenkte normale driftsstilling, og de har fått tilsyn eller instruksjoner om bruk av apparatet på en sikker måte og forstår farene ved dette. Barn i alderen 3 år og

mindre enn 8 år skal ikke koble til, regulere og rengjøre apparatet eller utføre brukervedlikehold.

- ADVARSEL! Ikke bruk denne varmeapparatet i umiddelbar nærhet av badekar, dusj eller svømmebasseng.
- ADVARSEL! Ikke bruk varmeapparatet hvis det har falt i gulvet.
- ADVARSEL! Må ikke brukes hvis det er synlige tegn på skade på varmeren.
- ADVARSEL! Bruk denne varmeren på et horisontalt og stabilt underlag.
- ADVARSEL! Ikke bruk denne varmeapparatet i små rom når de er opptatt av personer som ikke er i stand til å forlate rommet på egen hånd, med mindre konstant tilsyn er gitt.
- ADVARSEL! For å redusere risikoen for brann, hold tekstiler, gardiner eller annet brennbart materiale en minimumsavstand på 1 m fra luftuttaket.
- ADVARSEL! Dette produktet er kun egnet for velisolerte rom eller midlertidig bruk.

CE	CE-merket indikerer at dette produktet er produsert i henhold til gjeldende forskrifter for elektro-magnetiske felt, noe som betyr at det er trygt å bruke hvis det brukes i henhold til sikkerhetsinstruksjonene. Produktet er produsert i henhold til gjeldende forskrifter innenfor EU-lovgivningen, som begrenser bruken av farlige stoffer i elektrisk og elektronisk utstyr.
	Dette produktet og tilbehøret som er pakket sammen, er det produktet som omfattes av WEEE-direktivet, med unntak av batterier. Alt materiale skal resirkuleres i henhold til lokale resirkuleringsbestemmelser. Batterier skal aldri kastes eller brennes, men avhendes i henhold til lokale forskrifter for kjemisk avfall.
	Emballasjematerialene til dette produktet er resirkulerbare og kan gjenbrukes. Vennligst resirkuler alt materiale i henhold til lokale resirkuleringsbestemmelser.

OVERSIKT

1. Visning
2. Modusknapp
3. Reduksjon i temperatur/tid
4. Økning i temperatur/tid
5. Oscillasjonsknapp
6. PÅ/AV-knapp
7. Timer-knapp
8. Kontrollpanel
9. Grill
10. Forsiden
11. Bakside
12. Base

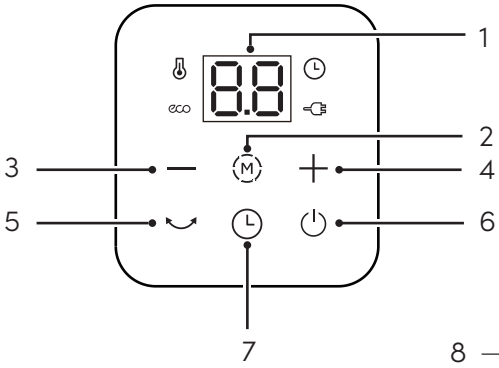

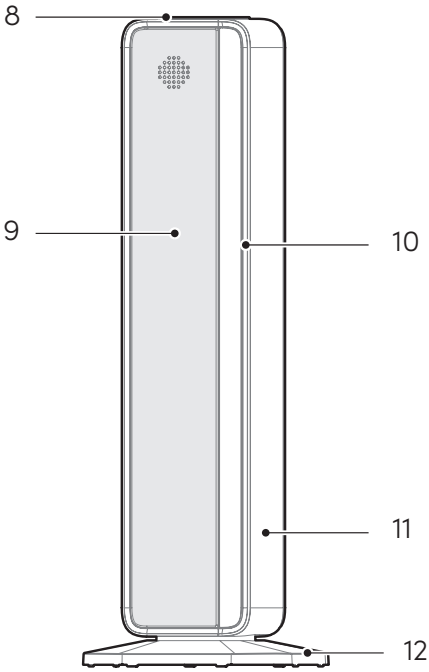

Fjernkontroll:

13. Oscillasjonsknapp
14. PÅ/AV-knapp
15. Modusknapp
16. Reduksjon i temperatur/tid
17. Økning i temperatur/tid
18. ECO-modus
19. Timer-knapp

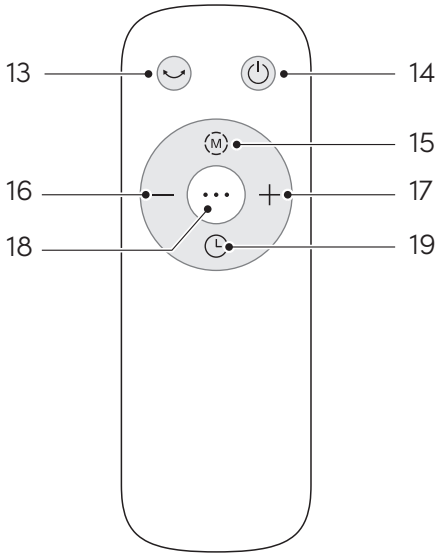

BRUK

KOM I GANG

1. Koble strømledningen til en stikkontakt; strømindikatoren lyser.
2. Trykk på ⏻ -knappen for å slå på varmeapparatet.
3. Trykk på ⏻ -knappen igjen for å slå av varmeapparatet.
4. Når apparatet er slått på, trykker du kort på Ⓜ -knappen for å bytte modus: høy --> lav --> ECO --> kald luft --> høy... --> syklisk veksling.
5. I ECO-modus slutter varmeapparatet automatisk å varme opp når omgivelsestemperaturen når den innstilte temperaturen. Temperaturen kan justeres i ECO-modus. Trykk på +/- -knappen for å stille inn temperaturen mellom 5 °C og 35 °C. Hvert trykk endrer temperaturen med 1 °C.
6. Timer av (Automatisk Slå av)
   Når enheten er slått på, trykker du på 🕒 -knappen, og deretter på +/- -knappen for å stille inn timeren fra 1 til 24 timer. Hvert trykk justerer tiden med 1 time. Enheten slås automatisk av når den innstilte tiden er gått. Trykk lenge på 🕒 -knappen for å avbryte timeren.
7. Timer på (Automatisk Oppstart På)
   I standby-modus trykker du på 🕒 -knappen, og deretter på +/- -knappen for å stille inn timeren fra 1 til 24 timer. Når tiden er ute, slås produktet automatisk på og går inn i den siste driftsmodusen. Trykk lenge på 🕒 -knappen for å avbryte timeren.
8. Når enheten er slått på, trykker du på ↷ -knappen for å slå svingningsfunksjonen av og på.
9. Varmeovnen slås automatisk av etter 12 timer uten aktivitet.
10. Overopphetingsbeskyttelse: Når romtemperaturen overstiger 50 °C, slår systemet av alle utgangene, og "FF" blinker på det digitale displayet. Da slutter alle knappene å fungere. Slå av varmeapparatet og la det stå til det er helt avkjølt før du slår det på igjen.
11. Veltesikring: Varmeapparatet slås automatisk av hvis det velter. Sett varmeapparatet tilbake i oppreist stilling. Varmeapparatet vil slå seg på igjen..

VEDLIKEHOLD

- Det anbefales å rengjøre varmeapparatet minst én gang i måneden og før det legges i oppbevaring etter sesongen.

1. Slå av varmeapparatet og trekk ut støpselet. La det avkjøles.
2. Bruk en tørr klut til å rengjøre varmeapparatets utvendige overflater.
   Merk: Ikke bruk vann, voks, poleringsmiddel eller kjemiske midler.
3. Rengjør varmeapparatet ved å følge trinnene ovenfor, og pakk det deretter ned i originalemballasjen og oppbevar det på et kjølig, tørt sted.
   Merk: Denne varmeren trenger ikke demonteres.

FEILSØKING

Problem	Mulige årsaker	Løsning
Varmeapparatet slår seg ikke på.	Problem med strømforsyningen: strømledningen er ikke koblet til, eller stikkontakten har ikke strøm.	Kontroller at strømtilførselen til varmeapparatet fungerer som den skal. Kontroller at støpselet sitter godt i stikkontakten. Kontroller om strømledningen er skadet eller ødelagt.
	Feil i tippbryteren: Tippbryteren utløste ikke som den skulle, og varmeapparatet har veltet.	Varmeapparatet bør plasseres på et flatt, jevnt og stabilt underlag. Ikke plasser det på myke underlag, for eksempel tepper.
	Overopphetings-beskyttelsen har blitt utløst.	Koble fra strømmen og la den avkjøles. Fjern eventuelle gjenstander som ligger på eller i nærheten av varmeapparatet.
Varmeapparatet er slått på, men blir ikke varmt.	Varmeapparatet er innstilt på en temperatur som er lavere enn omgivelses-temperaturen.	Skru opp temperaturen.
Varmeapparatet slutter plutselig å fungere mens det varmer.	Varmeapparatet slutter å varme opp når den innstilte temperaturen er nådd.	Dette er et vanlig fenomen.
	Varmeapparatet har veltet.	Plasser den på et flatt, jevnt og stabilt underlag.
	Varmeapparatet slås automatisk av etter 24 timer uten aktivitet.	Dette er helt normalt.
E1/E2 lyser opp på displayet	Kortslutning eller åpen krets.	Ta kontakt med forhandleren din.
FF blinker på skjermen	Overopphetings-beskyttelse	Slå av varmeapparatet og la det stå til det er helt avkjølt før du slår det på igjen.

SPESIFIKASJONER

Modellnavn	TRH-B1000
Strømforsyning	220-240V AC, 50-60Hz
Varmeeffekt	2000W
Timerinnstillinger	1–24 timer
Temperaturinnstillinger	5–35 °C i ECO-modus
Svingvinkel	60°
Støynivå	≤60 dB
Kabellengde	1.6 m
Produktstørrelse	199 x 209 x 603 mm
Produktvekt	2.8 kg
Inkludert i pakken	- Varmevifte - Fjernkontroll - Brukerhåndbok

ERP-INFORMASJON

Modellbetegnelse: TRH-B1000

Post	Symbol	Verdi	Enhet	Post	Enhet
Varmeeffekt				Type varmekilde, kun for elektriske romvarmere med varmelagring	
Nominell varmeeffekt	P_{nom}	2.000	kW	Manuell styring av varmeopplading, med integrert termostat	Nei
Minimal varmeeffekt	P_{min}	1.125	kW	Manuell styring av varmeopplading med rom- og/ eller utetemperaturtilbakemelding	Nei
Maksimal kontinuerlig varmeeffekt	$P_{max,c}$	2.000	kW	Elektronisk styring av varmeopplading med rom- og/ eller utetemperaturtilbakemelding	Nei
Strømforbruk				Med elektronisk romtemperaturstyring	Ja
I av-modus	P_o	0.00	W	Elektronisk romtemperaturstyring med dagstimer	Nei
I standby-modus	P_{sm}	0.36	W	Elektronisk romtemperaturstyring med uketimer	Nei
I hvilemodus	P_{idle}	0.37	W	Andre styringsalternativer (flere valg mulig)	
I nettverksstandby	P_{nsm}	0.00	W	Romtemperaturstyring med tilstedeværelsesdeteksjon	Nei
Beredskapsmodus med visning av informasjon eller status		Ja	W	Romtemperaturstyring med åpent-vindu-deteksjon	Nei
Energieffektivitet for romoppvarming i aktiv modus	$\eta_{s,on}$	91.5	%	Mulighet for fjernstyring	Nei
				Adaptiv startstyring	Nei
				Begrensning av driftstid	Ja
				Svartkulesensor	Nei
				Selvlærende funksjon	Nei
				Reguleringsnøyaktighet	Nei
Kontaktinformasjon	NetOnNet AB, Företagsgatan 69, 504 64 Borås, Sverige				

Made in China
Manufactured by NetOnNet AB
Företagsgatan 69
504 64 Borås, Sweden
info@netonnet.com

(V1)