FRIDGE FREEZER (COMBI), 262 LITER

COM1773WH1 / COM1773IN1

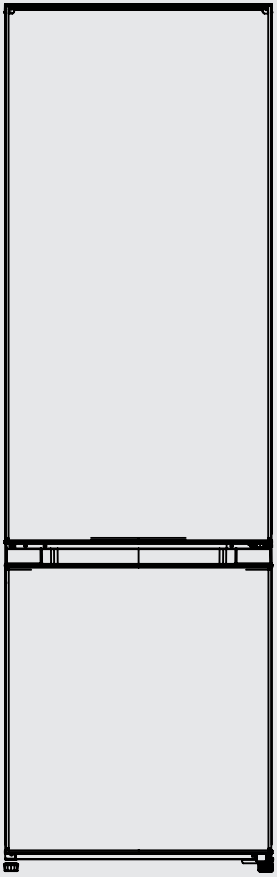

EN - INSTRUCTION MANUAL
SV - BRUKSANVISNING
NO - BRUKSANVISNING

EN TABLE OF CONTENT

Safety precautions 4
Overview 10
Installation 11
Operation.....16
Maintenance.....19
Troubleshooting 22
Specifications..... 25
Others 26

SV INNEHÅLLSFÖRTECKNING

Säkerhetsinstruktioner..... 28
Översikt..... 34
Installation 35
Användning 40
Underhåll 43
Felsökning 46
Specifikationer..... 49
Övrigt 50

NO INNHOLDSFÖRTEGNELSE

Sikkerhetsinstruksjoner..... 52
Oversikt..... 58
Installasjon..... 59
Bruk..... 64
Vedlikehold..... 67
Feilsøking..... 70
Spesifikasjoner..... 73
Annet 74

SAFETY INSTRUCTIONS

Read the user manual before use.

CAUTION

RISK OF ELECTRIC SHOCK
DO NOT OPEN

- In the interest of your safety and to ensure the correct use, before installing and using the appliance, read this user manual carefully, including its hints and warnings. To avoid unnecessary mistakes and accidents, it is important to ensure that all people using the appliance are thoroughly familiar with its operation and safety features. Save these instructions and make sure that they remain with the appliance if it is moved or sold, so that everyone using it throughout its life will be properly informed on appliance use and safety.

CHILDREN AND VULNERABLE PEOPLE SAFETY

- This appliance can be used by children aged 8 years and above and persons with reduced physical, sensory, or mental capabilities or lack of experience and knowledge if they have been given proper supervision or instructions concerning the use of the appliance in a safe way and understand the hazards involved.
- Children aged 3 to 8 years are allowed to load and unload this appliance.
- Children should be supervised to ensure that they do not play with the appliance.
- Cleaning and user maintenance is not to be done by children unless they are 8 years and above and are being supervised.
- Keep all packaging well away from children. There is a risk of suffocation.
- If you are discarding the appliance pull the plug out of the socket, cut the connection cable (as close to the appliance as you can), and remove the door to prevent children from playing with the appliance and risking electrical shock or suffocation from closing themselves in.
- If this appliance features a magnetic door seal or is replacing an older appliance with a spring lock (latch) on the door or lid, be sure to make sure that the spring latch is unusable before you discard the old appliance. This is to prevent any injury or death of others.

GENERAL SAFETY

- **WARNING!** Keep ventilation openings in the appliance enclosure or in the built-in structure clear of obstruction.
- **WARNING!** Do not use mechanical devices or other means to accelerate the defrosting process, other than those recommended by the manufacturer.
- **WARNING!** Do not damage the refrigerant circuit.
- **WARNING!** Do not use other electrical appliances (such as ice cream makers) inside refrigerating appliances, unless they are approved for this purpose by the manufacturer.
- **WARNING!** Do not touch the light bulb if it has been on for a long period of time because it could be very hot if there is a light in the compartment.
- **WARNING!** When positioning the appliance, ensure the supply cord is not trapped or damaged.
- **WARNING!** Do not locate multiple portable socket-outlets or portable power suppliers at the rear of the appliance.
- Do not store explosive substances such as aerosol cans with a flammable propellant in this appliance.
- The refrigerant isobutane (R-600a) is contained within the refrigerant circuit of the appliance, a natural gas with a high level of environmental compatibility, which is nevertheless flammable.
- During transportation and installation of the appliance, be certain that none of the components of the refrigerant circuit become damaged.
  -avoid open flames and sources of ignition
  -thoroughly ventilate the room in which the appliance is situated
- It is dangerous to alter the specifications or modify this product in any way. Any damage to the cord may cause a short circuit, fire, and/or electric shock.
- This appliance is intended for domestic use only.
- **WARNING!** Any electrical components (plug, power cord, compressor, etc.) must be replaced by a certified service agent or qualified service personnel.
- **WARNING!** The light bulb supplied with this appliance is a “special use light bulb” usable only with the appliance supplied. This special use light is not usable for domestic lighting if there is a light in the compartment.
- Power cord must not be lengthened.
- Make sure that the power plug is not crushed or damaged by the back of the appliance. A crushed or damaged power plug may overheat and cause a fire.

- Make sure that you can access the main plug of the appliance.
- Do not pull the main cable.
- If the power plug socket is loose, do not insert the power plug. There is a risk of electric shock or fire.
- You must not operate the appliance if the light is not working, as the product may be damaged. Have your product checked by qualified service personnel.
- This appliance is heavy. Care should be taken when moving it.
- Do not remove or touch items from the freezer compartment if your hands are damp/wet, as this could cause skin abrasions or frost/freezer burns.
- Avoid prolonged exposure of the appliance to direct sunlight.

DAILY USE

- Do not put hot items on the plastic parts inside the appliance.
- Do not place food products directly against the rear wall.
- Frozen food must not be refrozen once it has been thawed out.
- Store pre-packed frozen food in accordance with the frozen food manufacturer's instructions if there is a freezer compartment.
- Appliance manufacturer's "Climate class" recommendations should be strictly adhered to. Refer to relevant instructions.
- Do not place carbonated or fizzy drinks in the freezer compartment as it creates pressure in the container, which may cause it to explode, resulting in damage to the appliance.

To avoid contamination of food, please respect the following instructions:

- Opening the door for long periods can cause a significant increase in temperature in the compartments of the appliance.
- Regularly clean surfaces that come in contact with food and accessible drainage systems.
- Store raw meat and fish in suitable containers in the refrigerator, so that they are not in contact with or drip onto other food.
- If the appliance is left empty for long periods, switch off, defrost, clean, dry and leave the door open to prevent mold developing within the appliance.

CARE AND CLEANING

- Before maintenance, switch the appliance off and disconnect the main plug from the main socket.
- Do not clean the appliance with metal objects.
- Do not use sharp objects to remove frost from the appliance. Use a plastic scraper if there is a freezer compartment.
- Examine the drain regularly in the refrigerator for defrosted water. If necessary, clean the drain.
- If the drain is blocked, water will collect in the bottom of the appliance if there is a fresh-food storage compartment.

INSTALLATION

- **IMPORTANT!** For electrical connection, carefully follow the instructions given in "ELECTRICAL CONNECTION".
- Unpack the appliance and check if there are damages on it. Do not connect the appliance if it is damaged. Report possible damages immediately to the place you bought it. In that case, keep the packaging.
- It is advisable to wait at least four hours before connecting the appliance to allow the oil to flow back in the compressor.
- Adequate air circulation should be around the appliance, lacking this leads to overheating. To achieve sufficient ventilation follow the instructions relevant to installation.
- Wherever possible the spacers of the product should be against a wall to avoid touching or catching warm parts (compressor, condenser) to prevent possible burn.
- The appliance must not be located close to radiators or cookers.
- Make sure that the main plug is accessible after the installation of the appliance.

SERVICE

- If any electrical work is required, the appliance should be serviced by qualified electrician or service personnel.
- This product must be serviced by an authorized Service Center, and only genuine spare parts must be used.

ENERGY SAVING

- Do not put hot food in the appliance.
- Do not pack food close together as this prevents air circulating.
- Make sure food does not touch the back of the compartment(s).
- If electricity goes out, do not open the door(s).
- Do not open the door(s) frequently.
- Do not keep the door(s) open for too long time.
- Do not set the thermostat on exceeding cold temperatures.
- All accessories, such as drawers, shelves, door shelf, should be kept there for lower energy consumption.

ENVIRONMENT PROTECTION

- This appliance does not contain gases which could damage the ozone layer, in either its refrigerant circuit or insulation materials. The appliance shall not be discarded together with the normal household waste. The insulation foam contains flammable gases: the appliance shall be disposed according to the appliance regulations obtained from your local authorities. Avoid damaging the cooling unit, especially the heat exchanger.

WARNING! During using, service and disposal the appliance, please pay attention to symbols similar as left side, which is located on rear of appliance (rear panel or compressor) and with yellow or orange color.

- It is a risk of fire warning symbol. There are flammable materials in refrigerant pipes and compressor.
- Keep the appliance away from fire sources.

OVERVIEW

1. Lamp
2. Temperature control
3. Shelf
4. Vegetable crisper
5. Drawer / Flap
6. Door tray

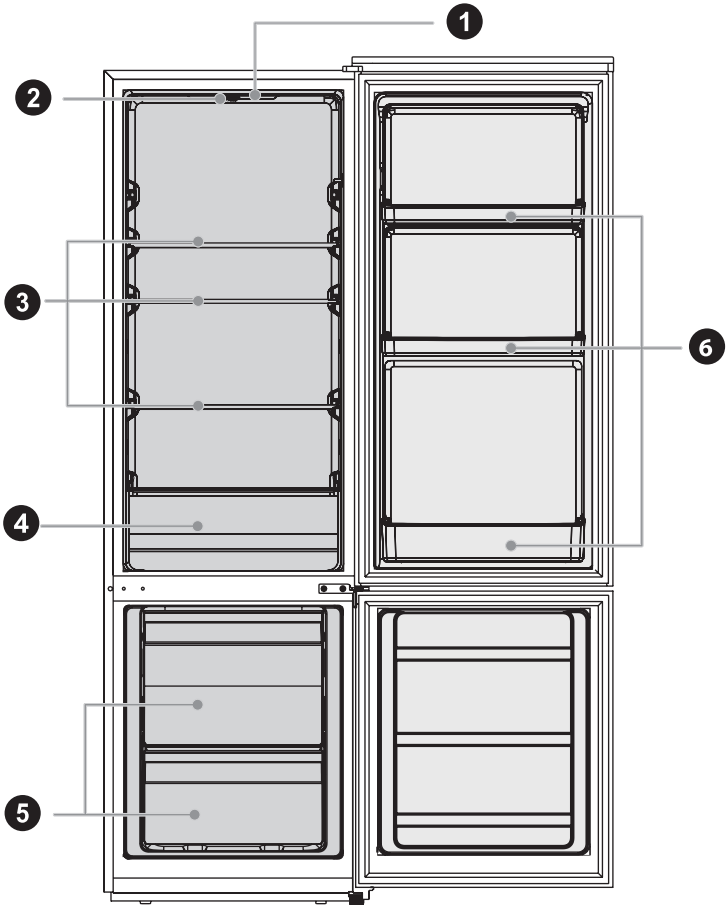

INSTALLATION

BEFORE FIRST USE

- Remove the exterior and interior packing, wipe the outside thoroughly with a soft dry cloth and the inside with a wet, lukewarm cloth.
- Avoid placing the cabinet in a narrow recess or near any heat source, direct sunlight, or moisture.
- Keep the air circulation free around the cabinet. When installing the unit, ensure with 10mm at least for the free spaces of the left, right, rear and top sides. It is suggested to keep 50mm space for best ventilation.
- Before connecting your refrigerator to the power supply, check that the voltage stated on the rating label of your appliance corresponds to the voltage in your home. A different voltage could damage the appliance.
- The appliance must be grounded. The manufacturer is not responsible for damages that may occur as a result of usage without grounding.
- For the most efficient use of energy, please keep the all internal items such as trays, drawers, shelves and ice cube box on the position supplied by manufacturer.

SPACE REQUIREMENT DIAGRAM

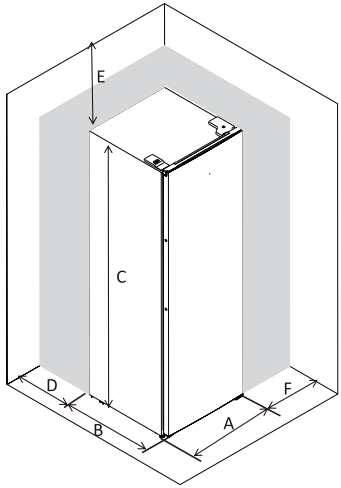

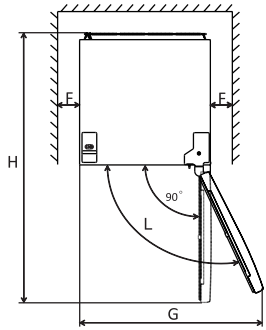

A	547 mm
B	568 mm
C	1773 mm
D	min. 10mm
E	min. 10mm
F	min. 10mm
G	930 mm
H	920 mm
L	135°

CONNECTING THE APPLIANCE

- After installing the product, please let it stay for more than 2 hours before turning on the power, otherwise it will lead to a decrease in cooling capacity or a damage to the product.

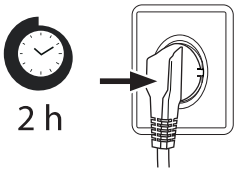

- Allow the appliance to run empty for 2-3 hours(4 hours in summer when the ambient temperature is high), so the compartment can cool to the appropriate temperature.

- **CAUTION!**
  The refrigerator should always be plugged into its own individual electrical outlet which has a voltage rating that matches the rating plate. When positioning the appliance, ensure the supply cord is not trapped or damaged.

AMBIENT TEMPERATURE

- Depending on the climate class, this refrigerator is intended to be used at an ambient temperature range as specified in the following table.
- The product may not operate properly at temperatures outside of the specific range.
- You can find the climate class on the product label.

Climate Class	Ambient Temperature
SN	+10 °C to +32 °C
N	+16 °C to +32 °C
ST	+16 °C to +38 °C
T	+16 °C to +43 °C

ATTENTION

- The cooling performance and power consumption of the refrigerator may be affected by the ambient temperature, the door-opening frequency, and the location of the refrigerator. We recommend adjusting the temperature settings as appropriate.

DOOR REVERSING

- Based on the location where you plan to use your refrigerator, you may find it more convenient to reverse the position of the door.

Preparing:

- A standard screwdriver, a Phillips screwdriver, and the included Allen wrench are needed.
- Make sure that your refrigerator is unplugged and empty.
- Have someone available to assist you in the process.
- Keep all of the parts you remove to reuse them later.

Steps:

1. Power off the refrigerator, and remove all articles from the door trays.
2. Remove the top hinge cover, then remove the top hinge screws, top hinge, and hole cap which is fixed on another side.

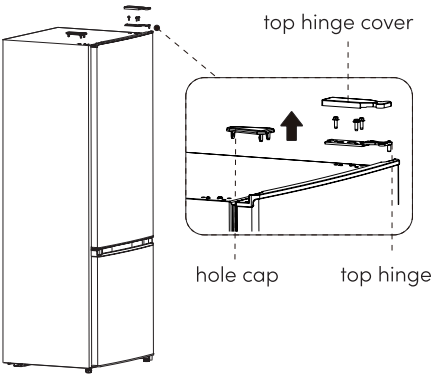

3. Remove the refrigerating door, the middle hinge and the hole caps.

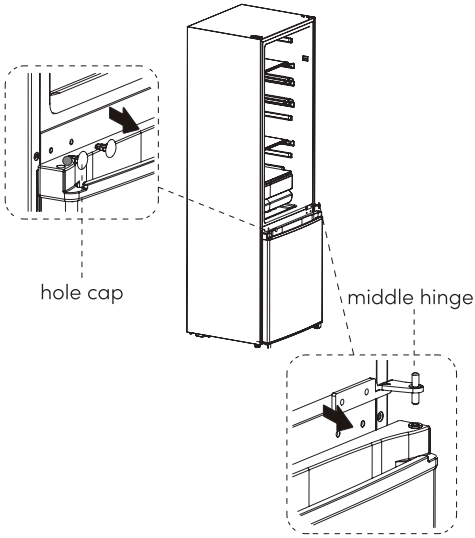

4. Remove the freezer door, remove the bottom hinge, and adjustable foot on the other side.

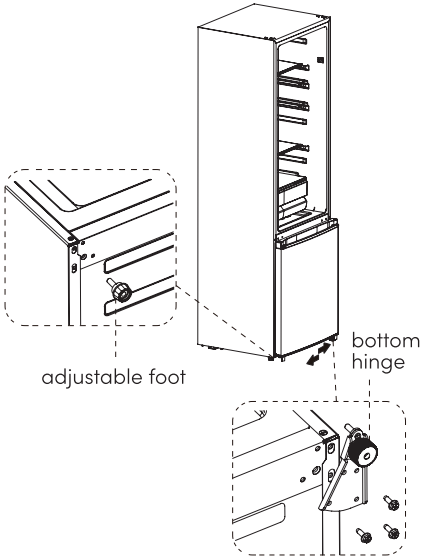

5. Exchange the fixed position of the adjustable foot and the bottom hinge, then fix them again.
6. Remove the shaft sleave of the door and fix it on the other side.

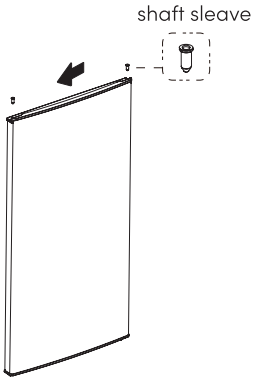

7. Install the freezer door from top to bottom.
8. Fix the middle hinge with screws and install 2 hole caps.

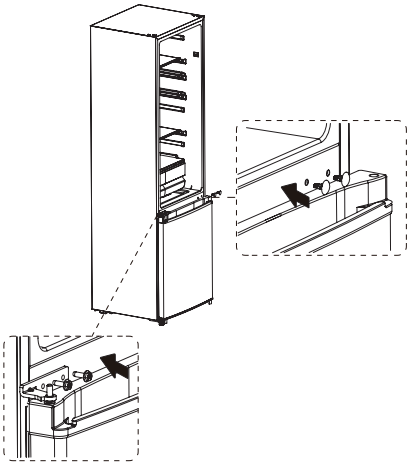

9. Unscrew the shaft of the top hinge and install the shaft on the other side.

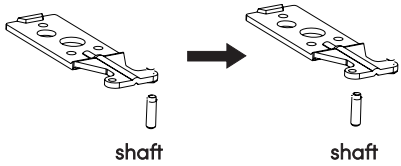

10. Put the refrigerating door on the middle hinge, assemble the top hinge on another side, fix the hinge cover on the top hinge and fix hole cap.

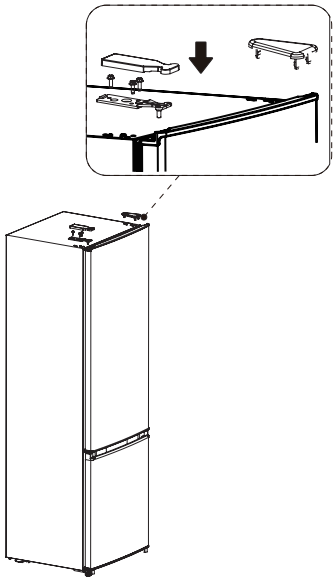

LEVELING FEET

- To avoid vibration, the appliance must be leveled.
- If required, adjust the leveling feet to compensate for the uneven floor.
- The front should be slightly higher than the rear to aid in door closing.
- Leveling feet can be turned easily by tipping the cabinet slightly.
- Turn the leveling feet counter clockwise to raise the unit, clockwise to lower it.

CHANGING THE LIGHT

- Any replacement or maintenance of the LED lamps is intended to be made by the manufacturer, its service agent or similar qualified person.

MOVING THE APPLIANCE

1. Remove all items from the appliance.
2. Pull the power plug out, insert and fix it into the power plug hook at the rear or on top of the appliance.
3. Tape parts such as shelves and the door to prevent from falling off while moving the appliance.
4. Move the appliance with more than two people carefully. When transporting the appliance over a long distance, keep the appliance upright.
5. After installing the appliance, connect the power plug into a socket out to switch on the appliance.

OPERATION

ADJUST THE INTERNAL TEMPERATURE

- Turn the temperature control knob to “MAX”, the internal temperature of the refrigerator becomes lower.
- Turn the temperature control knob to “MIN”, the internal temperature of the refrigerator becomes higher.
- Please adjust the temperature between “MAX” and “MIN”.

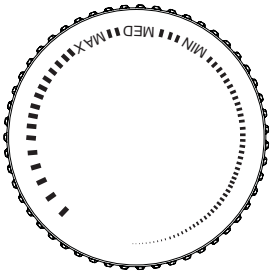

FREEZER COMPARTMENT

- The freezer compartment is designated for the low-temperature freezing of food, long-term storage of frozen food, and for the production of ice cubes.
- Pay attention to the star classifications (4 star, 2 star and 1 star) in the freezer compartment and the resulting storage periods for frozen food.
- Do not put fresh and frozen food next to each other. The frozen food may thaw.
- When freezing large amounts of fresh food (such as meat, fish or chopped meat), please divide them into several small pieces before putting in, so that they can be quickly frozen and pick up easily.
- Abide by the storage times recommended by food manufacturers on the packages, there is no information on the packaging, food should not be stored frozen for longer than three months from the date of purchase.
- When purchasing frozen food, make sure that it was frozen at a suitable temperature and that the packaging is not damaged.
- Frozen food should be kept in suitable individual packages to ensure that adjacent food cannot be contaminated. Consume thawed and defrosted foods immediately, do not refreeze them.
- In case of prolonged power failure or malfunction of the appliance, remove the stored frozen food and check whether they are still edible, then store them in a sufficiently cool place or in another appliance.
- To defrost food, remove it from the freezer and let it defrost at room temperature or in the refrigerator. To defrost food quickly, you can use the defrost function on your microwave, for example.
- If you only want to defrost part of a pack, remove the portion you need and immediately close the rest of the pack. In this way, you will avoid “freezer burn” and will reduce ice formation on the remaining foods.

COOLING COMPARTMENT

- To reduce moisture and subsequent ice build-up, never put liquid into the fridge compartment in unsealed containers.
- Frost tends to concentrate in the coolest parts of the evaporator. Storing uncovered liquids results in a more frequent need for defrosting.
- Never put warm foods in the fridge compartment. These should first cool down at room temperature and then be placed so as to ensure adequate air circulation in the fridge compartment.
- Foods or food containers should not touch the back wall of the fridge because they could freeze to the wall. Do not keep regularly opening the door of the refrigerator.
- Meat and clean fish (packed in a package or plastic foil) can be placed in the fridge compartment, which can be used in 1–2 days.
- Fruit and vegetables without packaging can be placed in the part designated for fresh fruit and vegetables
  Note: Storage of too much food during operation after the initial connection to power may adversely affect the freezing effect of the refrigerator.

STORAGE TIMES AND TEMPERATURE

Follow the maximum recommended storage times below:

- Stew, ice cream, sausages, bread: 2-6 months.
- Fish, shrimp, lamb, meat: 4-8 months.
- Vegetables, fruits, poultry, beef: 6-12 months.
- **Note:** Overlong storage or storage at inappropriate freezing temperature may cause a quality loss or spoiled foods, which causes food waste, is inedible and may cause food poisoning. The minimum temperature in most cases should be -18°C or colder.
- The appliance shall run continuously once it is started. Generally, the operation of the appliance shall not be interrupted; otherwise the service life may be impaired.

TIPS FOR ENERGY SAVING

- Do not place the appliance near cookers, radiators or other heat sources. If the ambient temperature is high, the compressor will run more frequently and for longer, resulting in increased energy consumption.
- Ensure that there is sufficient ventilation at the base of the appliance, on the sides of the appliance and at the back of the appliance.
- Please also observe the spacing dimensions in the chapter "Installation".
- The arrangement of drawers, shelves and trays as shown in the product overview offers the most efficient use of energy and should be retained as far as possible.
- To obtain a larger storage space (e.g. for large refrigerated/frozen goods), the middle drawers and shelves can be removed. The top and bottom drawers and shelves should be removed last if necessary.
- An evenly filled refrigerator/ freezer compartment contributes to optimal energy use.
- Allow warm food to cool before placing it in the refrigerator/ freezer compartment. Food that has already cooled down increases energy efficiency.
- Allow frozen food to defrost in the refrigeration compartment The coldness of the frozen food reduces the energy consumption in the refrigerator compartment and thus increases the energy efficiency.
- Open the door only as briefly as necessary to minimize cold loss. Opening the door briefly and closing it properly reduces energy consumption.
- Setting the temperature no colder than necessary contributes to optimal energy use.
- The door gaskets of your appliance must be perfectly intact so that the doors close properly and energy consumption is not increased unnecessarily.

MAINTENANCE

CLEANING AND MAINTENANCE

- Disconnect the appliance from the electrical supply before taking any routine maintenance. Allow at least 5 minutes before restarting the appliance, as frequent starting may damage the compressor.
- Hold the plug, not the cable, when unplugging the appliance.
- Do not scrape off frost and ice with sharp objects. Do not use sprays, electric heaters like heater, hair dryer, steam cleaners or other sources of heat in order to avoid damage to the plastic parts.
- Eliminate the dust on the back of the unit at least once in the year to avoid hazard by fire, as well as increased energy consumption.
- Check the door gasket regularly to make sure there are no debris.
- Clean the door gasket with a soft cloth dampened with soapy water or diluted detergent.
- The interior of the product should be cleaned regularly to avoid odor.
- Use a soft cloth or sponge to clean the inside of the product, with two tablespoons of baking soda and a quart of warm water.
- Then rinse with water and wipe clean.
- After cleaning, open the door and let it dry naturally before turning on the power.
- For areas that are difficult to clean in the product (such as narrow gaps or corners), it is recommended to wipe them regularly with a soft rag, soft brush, etc. and when necessary, combined with some auxiliary tools (such as thin sticks) to ensure no contaminants or bacterial accumulation in these areas.
- Do not use soap, detergent, scrub powder, spray cleaner, etc., as these may cause odors in the interior of the product or contaminated food.

- Wipe the outer surface of the product with a soft cloth dampened with soapy water, detergent, etc., and then wipe dry.
- Do not use hard brushes, clean steel balls, wire brushes, abrasives (such as toothpastes), organic solvents (such as alcohol, acetone, banana oil, etc.), boiling water, acid or alkaline items, which may damage the fridge surface and interior.
- Boiling water and organic solvents such as benzene may deform or damage plastic parts.
- Do not rinse directly with water or other liquids during cleaning to avoid short circuits or affect electrical insulation after immersion.

DEFROSTING

Refrigerator compartment defrosts

- While the refrigerating unit is running, beads of condensation or hoarfrost from at the back of the refrigerator compartment. This is normal. It is not necessary to wipe off the condensation or frost. The rear panel defrosts automatically. The condensation runs into the condensation channel and is conveyed to the refrigerating unit where it evaporates.
  Note: Keep the condensation channel and drainage hole clean, so that the condensation can run out.

Defrosting the freezer compartment

- The freezer compartment does not defrost automatically, otherwise the frozen food would start thawing.
- A layer of frost in the freezer compartment impairs refrigeration of the frozen food and increases power consumption. Remove the layer of hoarfrost regularly.
  WARNING: Do not scrape off hoarfrost or ice with a knife or pointed object. Doing this may damage the refrigerant tubes.

1. Remove the frozen food and place temporarily in a cool location.
2. Disconnect the mains plug from the mains socket.
3. To accelerate the defrosting process, place a pan of hot water on a stand in the freezer compartment.
4. Wipe up condensation with a cloth or sponge.
5. Wipe dry the freezer compartment.
6. Plug in the appliance and adjust the temperature control knob as desired.
7. Put the frozen food back in the freezer compartment.

CLEANING OF DOOR TRAY

1. According to the direction arrow in the figure below, use both hands to squeeze the tray, and push it upward, then you can take it out.
2. After washing the tray having been taken out, you can adjust its installing height in accordance with your requirement.

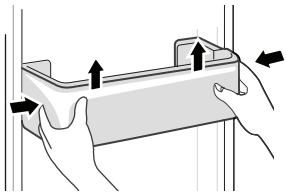

CLEANING OF GLASS SHELF

1. As the innermost part of the refrigerator liner where contacting the shelves has a backstop, you shall raise the shelves upward, then you can be able to take it out.
2. Adjust or clean the shelves according to your requirement.

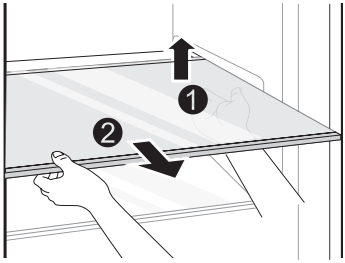

CLEANING THE VEGETABLE DRAWER

1. Remove the contents of the drawer. Hold the handle of the vegetable drawer and pull it out completely until it stops.
2. Lift the vegetable drawer up and remove it by pulling it out.

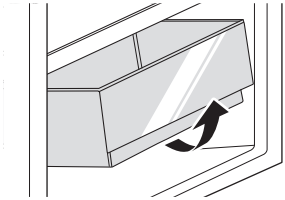

Note: Due to technical changes and different models, some of the illustrations in this manual may differ from your model.

TROUBLESHOOTING

PROBLEM	POSSIBLE CAUSE	SOLUTION
Not operate	The power supply is not turned on and the plug is not firmly inserted.	Insert the power cord plug firmly.
	Low voltage, power failure or part of the circuit tripped.	Check the power supply at home.
Light not on	The appliance is not powered on.	Unplug and re-plug the power cord.
	The light is broken.	Replace the light with a new one.
Fruits or vegetables are frozen	Has the food been placed at the back of the fridge? The area near the back wall is where the temperatures are coldest.	Not placing food which may freeze easily at the back of the fridge compartment.
	Fruits or vegetables are stored in the Fresh/Chill zone.	The Fresh/Chill zone is only for meat/fish.
Fridge/freezer is overcooling	Temperature control is not set correctly.	Set the temperature higher.
Compressor working for a long time	High ambient temperature causing long working time.	This is normal.
	Putting too much food in at one time.	Do not put too much food in at one time.
	Food is put in before it has cooled down.	Wait until the food has cooled down before putting it in.
	Opening the door too often.	Do not open the door too often.
	The frost layer inside is too thick.	Need to defrost.
Door does not close properly	Door is stuck with objects.	Do not put in too much food.
	Too much food in.	Place the appliance stably.
	Door gasket deformed.	Heat the door gasket, then cool it for restoration (with an electrical drier or hot water for heating).
Outer wall is hot	When the appliance is operating, heat is dissipated to the outside through the metal tubes inside the cabinet.	Higher temperature on the outer wall is normal.
	Higher ambient temperatures in the summer cause the temperature of the outer wall to rise.	Increase the heat dissipation space, or put the appliance in a ventilated and cool place.

PROBLEM	POSSIBLE CAUSE	SOLUTION
Cross or vertical beams are hot	There are metal tubes inside the beams, and the heat released from the tubes prevents condensation.	This is normal.
Odors	Spoiled food	Clean and remove any spoiled food.
	Food with strong odors	Make sure strong smelling food is wrapped airtight.
	The interior compartment is dirty.	Clean the interior compartment.
The actual temperature differs from the set temperature	When warm food is put in, the temperature will rise temporarily.	This is normal.
	After setting a new temperature, it will take some time for the temperature in the compartment to reach the set temperature when the door is not opened.	Wait for some time before testing the actual temperature.
Condensation forms on the outside	Condensation may form when the humidity in the room is high.	This is normal. Wipe off the condensation using a dry cloth.
Condensation forms inside the fridge and drawers	The fridge maintains a high humidity to keep vegetables and other food items fresh.	Wipe off the condensation using a dry cloth.
	Humidity is too high in the room and doors have been opened frequently.	Do not open doors as frequently or do not keep them open too long.
	The door gasket are not tight.	Check the door gasket, clean or correct position.
Frost around the vents	Door is not closed properly.	Make sure food does not block the door.
	The door gasket are not tight.	Check the door gasket, clean or correct position.
Hard to open the door	The difference in air pressure between the inside and outside of the compartment may sometimes make it hard to open the freezer door	Wait a few moments, and then try to open the door slowly.

PROBLEM	POSSIBLE CAUSE	SOLUTION
Noise	Certain sounds can be heard during normal use of the refrigerator, which do not affect its correct operation.	Sounds can be easily prevented: - Noise caused by the appliance which is not level – adjust the position with the adjustable turn-in front feet. Alternatively, place pads made of soft material under the rear rollers, especially when the appliance is placed on tiles. - Touching the adjacent piece of furniture – move the refrigerator away. - Creaking of the drawers or shelves – take out and put back the drawer or shelf. - Sounds of clinking bottles – move bottles apart. Sounds heard during normal use are mainly due to operation of the compressor (switching on) and cooling, system (thermal expansion and contraction of the radiator caused by flow of the cooling agent).

SPECIFICATIONS

Model name	COM1773WH1 / COM1773IN1
Power supply	220-240V~ 50Hz 1.0A
Total input power	90 W
LED Lamp power	2 W
Total volume	262L (Fridge 197L / Freezer 65L)
Refrigerant	R600a (81g)
Insulation blowing gas	Cyclopentane
Energy class	E
Energy consumption	204kWh/annum
Climate classes	N, ST
Freezer rating	4-Star
Freezing capacity	3kg/24h
Temperature rise time	10h
Noise Level dB(A)	39dB - C class
Fridge mode setting range	MIN - MED - MAX (Min: 4°C - 10°C, Med: 1°C - 7°C, Max: 0°C - 5°C)
Freezer mode setting range	MIN - MED - MAX (Min: -12°C or lower, Med: -18°C or lower, Max: -20°C or lower)
Power cord length	1.7 m
Product size	547 x 568 x 1773 mm
Product weight	48 kg
Box content	- Fridge-Freezer - Spout plug - Reversible door accessory - User manual

OTHERS

	This manual does not provide any warranty or related declarations. All information in this manual including the product specification, pictures and literatures is just for reference. NetOnNet AB reserves the rights to update contents of this manual without further notice.
	This manual is the copyright of NetOnNet AB. No part of this manual may be revised, copied or transmitted in any way without written permission from NetOnNet AB.
	The CE mark indicates that this product has been manufactured according to current regulations for electromagnetic fields, which means that it is safe to use if used according to safety instructions. The product is manufactured according to current regulations within the EU legislation, limiting the use of hazardous substances in electrical and electronic equipment.
	This product and the accessories packed together are the applicable product to the WEEE directive except batteries. Please recycle any materials in accordance with your local recycling regulations. Batteries should never be thrown away or incinerated but disposed of in accordance with your local regulations concerning chemical wastes.
	This product's packaging materials are recyclable and can be reused. Please recycle any materials in accordance with your local recycling regulations.

SÄKERHETSINSTRUKTIONER

Läs manualen före användning.

FÖRSIKTIG

RISK FÖR ELSTÖTAR
ÖPPNA EJ

- För din säkerhets skull och för att säkerställa korrekt användning, innan du installerar och använder apparaten, läs denna bruksanvisning noggrant, inklusive dess tips och varningar. För att undvika onödiga misstag och olyckor, är det viktigt att se till att alla personer som använder apparaten är väl förtrogna med dess funktion och säkerhetsfunktioner. Spara dessa instruktioner och se till att de finns kvar med apparaten om den flyttas eller säljs, så att alla som använder den under hela dess livstid kommer att få korrekt information om apparatens användning och säkerhet.

SÄKERHET FÖR BARN OCH PERSONER MED FUNKTIONSNEDSÄTTNING

- Apparaten får användas av barn som är 8 år eller äldre, och personer med fysiska, sensoriska eller mentala funktionsnedsättningar eller bristande erfarenhet och kunskap, om de är under tillsyn eller har fått instruktioner om hur apparaten ska användas på ett säkert sätt och är införstådda med riskerna.
- Barn i åldrarna 3 till 8 år får fylla på och tömma den här apparaten.
- Barn bör övervakas så att de inte leker med apparaten.
- Rengöring och användarunderhåll får inte utföras av barn om de inte är äldre än 8 år och övervakas.
- Håll allt förpackningsmaterial borta från barn. Det finns risk för kvävning.
- Om du kasserar apparaten, dra ut kontakten ur uttaget, klipp av anslutningskabeln (så nära apparaten du kan) och ta bort luckan för att förhindra att barn leker med apparaten och riskerar att få en elektrisk stöt eller kvävs av att stänga in sig själv.
- Om denna apparat har en magnetisk dörrtätning eller ersätter en äldre apparat med ett fjäderlås (spärr) på dörren eller locket, se till att fjäderlåset är oanvändbart innan du kasserar den gamla apparaten. Detta för att förhindra att någon annan skadas eller dör.

ALLMÄN SÄKERHET

- **VARNING!** Håll ventilationsöppningar, i apparatens hölje eller i den inbyggda strukturen fria från hinder.
- **VARNING!** Använd inte mekanisk anordning eller andra medel för att påskynda avfrostningsprocessen, andra än de som rekommenderas av tillverkaren.
- **VARNING!** Skada inte kylkretsen.
- **VARNING!** Använd inte andra elektriska apparater (t.ex. glassmaskiner) inuti kylapparater, om de inte är godkända för detta ändamål av tillverkaren.
- **VARNING!** Rör inte glödlampan om den har varit på under en längre tid eftersom den kan bli väldigt varmt om det är ljus i skåpet.
- **VARNING!** När du placerar apparaten, se till att nätsladden inte kläms eller skadas.
- **VARNING!** Placera inte flera bärbara uttag eller bärbara nätaggregat på baksidan av apparaten.
- Förvara inte explosiva ämnen som aerosolburkar med brandfarligt drivmedel i denna apparat.
- Köldmediumet isobutan (R-600a) finns i apparatens kylkrets, en naturgas med hög miljökompatibilitet, som ändå är brandfarlig.
- Se till att ingen av komponenterna i kylkretsen skadas under transport och installation av apparaten.
  - undvik öppen eld och antändningskällor
  - ventilera noggrant rummet där apparaten är placerad
- Det är farligt att ändra specifikationerna eller modifiera denna produkt på något sätt. Eventuella skador på sladden kan orsaka kortslutning, brand och/eller elektriska stötar.
- Denna apparat är endast avsedd för hushållsbruk.
- **VARNING!** Alla elektriska komponenter (kontakt, nätsladd, kompressor, etc.) måste bytas ut av en certifierad servicerepresentant eller kvalificerad servicepersonal.
- **VARNING!** Glödlampan som medföljer denna apparat är en "glödlampa för specialanvändning" som bara kan användas med den medföljande apparaten. Denna speciella lampa är inte användbar för hembelysning om det finns en lampa i skåpet.
- Strömkabeln får inte förlängas.
- Se till att strömkontakten inte är klämd eller skadad av apparatens baksida. En krossad eller skadad stickkontakt kan överhettas och orsaka brand.

- Se till att du kommer åt apparatens strömkontakt.
- Dra inte i strömkabeln.
- Sätt inte i stickkontakten om stickkontakten är lös. Det finns risk för elektriska stötar eller brand.
- Om lampan inte fungerar ska du inte använda apparaten, eftersom produkten då kan vara skadad. Låt kvalificerad servicepersonal kontrollera din produkt.
- Denna apparat är tung. Var försiktig när du flyttar den.
- Ta inte bort eller rör vid föremål från frysfacket om dina händer är fuktiga/våta, eftersom det kan orsaka skavsår på huden eller frost/frysskador.
- Undvik att låta apparaten vara långvarigt exponerad för direkt solljus.

DAGLIG ANVÄNDNING

- Placera inte varma föremål på plastdelarna inuti apparaten.
- Placera inte livsmedel direkt mot den bakre väggen.
- Frysta livsmedel får inte frysas in igen efter att de har tinats upp.
- Förvara färdigförpackad fryst mat i enlighet med tillverkarens anvisningar, om det finns ett frysfack.
- Apparattillverkarens rekommendationer under “Klimatklass” bör följas strikt. Se relevanta instruktioner.
- Placera inte bubbliga eller kolsyrade drycker i frysfacket eftersom det skapar tryck i behållaren som kan få den att explodera, vilket kan leda till skador på apparaten.

För att undvika kontaminering av mat, vänligen respektera följande instruktioner:

- Att öppna dörren under långa perioder kan orsaka en avsevärd ökning av temperaturen i apparaten.
- Rengör regelbundet ytor som kan komma i kontakt med mat och tillgängliga dräneringssystem.
- Förvara rått kött och fisk i lämpliga behållare i kylen, så att det inte kommer i kontakt med eller droppar på andra livsmedel.
- Om apparaten lämnas tom under långa perioder, stäng av, avfrosta, rengör, torka och lämna dörren öppen för att förhindra att mögel utvecklas inuti apparaten.

SKÖTSEL OCH RENGÖRING

- Före underhåll, stäng av apparaten och dra ut stickkontakten ur vägguttaget.
- Rengör inte apparaten med metallföremål.
- Använd inte vassa föremål för att ta bort frost från apparaten. Använd en plastskrapa om det finns ett frysfack.
- Undersök avloppet regelbundet i kylskåpet för tinat vatten. Rengör avloppet vid behov.
- Om avloppet är blockerat kommer vatten att samlas i botten av apparaten om det finns ett förvaringsfack för färskvaror.

INSTALLATION

- **VIKTIGT!** För elektrisk anslutning, följ noggrant instruktionerna i "ELEKTRISK ANSLUTNING".
- Packa upp apparaten och kontrollera om det finns skador på den. Anslut inte apparaten om den är skadad. Anmäl eventuella skador omedelbart till den plats där du köpte den. Behåll i så fall förpackningen.
- Det är tillrådligt att vänta minst fyra timmar innan du ansluter apparaten för att oljan ska kunna rinna tillbaka i kompressorn.
- Tillräcklig luftcirkulation bör finnas runt apparaten, om detta saknas leder det till överhettning. För att uppnå tillräcklig ventilation, följ instruktionerna för installationen.
- När det är möjligt bör produktens distanser placeras mot en vägg för att undvika att vidröra eller ta i varma delar (kompressor, kondensor) för att förhindra eventuell brännskada.
- Apparaten får inte placeras i närheten av element eller spisar.
- Se till att stickkontakten är åtkomlig efter installationen av apparaten.

SERVICE

- Om något elektriskt arbete krävs ska apparaten servas av kvalificerad elektriker eller servicepersonal.
- Denna produkt måste servas av ett auktoriserat servicecenter och endast äkta reservdelar får användas.

SPARA ENERGI

- Placera inte varm mat i apparaten.
- Packa inte mat nära varandra eftersom det förhindrar luftcirkulation.
- Se till att maten inte kommer i kontakt med baksidan av apparaten.
- Öppna inte dörren/dörrarna vid strömavbrott.
- Öppna inte dörren/dörrarna ofta.

- Håll inte dörren/dörrarna öppna för länge.
- Ställ inte in termostaten för att överskrida kalla temperaturer.
- Alla tillbehör, såsom lådor, hyllor, dörrhyllor, bör förvaras där för lägre energiförbrukning.

MILJÖSKYDD

- Denna apparat innehåller inga gaser som kan skada ozonskiktet, varken i dess kylkrets eller isoleringsmaterial. Apparaten får inte slängas tillsammans med det vanliga hushållsavfallet. Isoleringsskummet innehåller brandfarliga gaser: apparaten ska kasseras i enlighet med apparatens föreskrifter som erhållits från dina lokala myndigheter. Undvik att skada kylenheten, särskilt värmeväxlaren.

VARNING! Vid användning, service och kassering av apparaten, var uppmärksam på symboler som liknar den här till vänster, som finns på apparatens baksida (bakpanel eller kompressor) och med gul eller orange färg.

- Det är en varningssymbol för brandrisk. Det finns brandfarliga material i köldmedierör och kompressor.
- Håll apparaten borta från brandkällor.

ÖVERSIKT

1. Lampa
2. Temperaturreglering
3. Hylla
4. Grönsaksfack
5. Låda / Lucka
6. Dörrfack

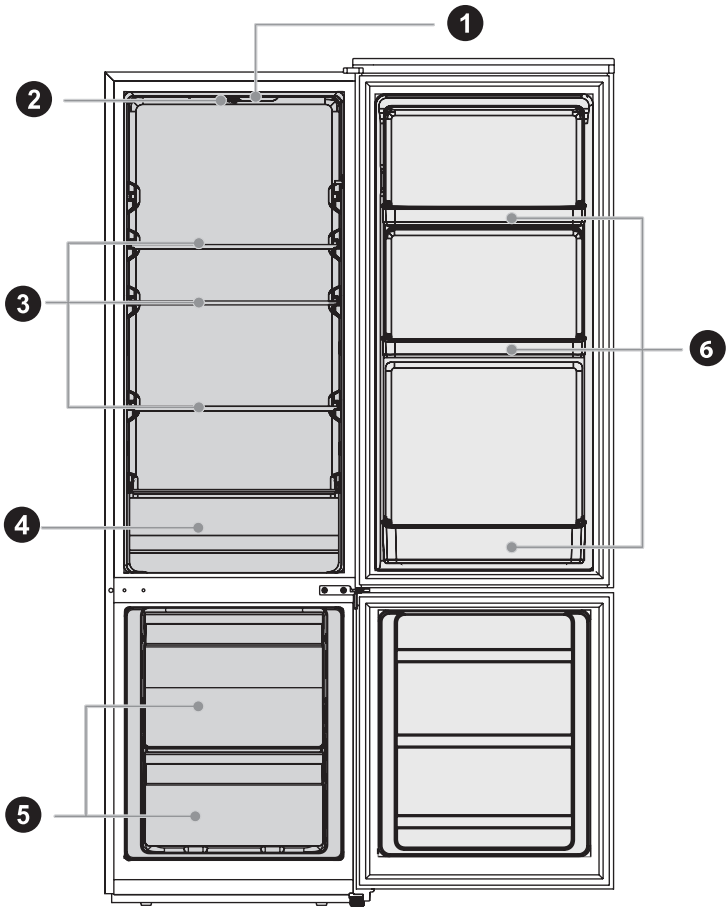

INSTALLATION

INNAN FÖRSTA ANVÄNDNINGEN

- Ta bort ytter- och innerförpackningen, torka av utsidan noggrant med en mjuk, torr trasa och insidan med en fuktig, ljummen trasa.
- Undvik att placera skåpet i en trång nisch eller i närheten av värmekällor, direkt solljus eller fukt.
- Se till att luften kan cirkulera fritt runt skåpet. När du installerar enheten ska du se till att det finns minst 10 mm fritt utrymme på vänster, höger, baksidan och ovansidan. För bästa ventilation rekommenderas ett utrymme på 50 mm.
- Innan du ansluter kylskåpet till elnätet, kontrollera att spänningen som anges på apparatens märkskylt överensstämmer med spänningen i ditt hem. En annan spänning kan skada apparaten.
- Apparaten måste vara jordad. Tillverkaren ansvarar inte för skador som kan uppstå till följd av användning utan jordning.
- För mest effektiv energianvändning, vänligen håll alla interna delar såsom brickor, lådor, hyllor och iskubslådan på den position som tillverkaren angett.

DIAGRAM ÖVER UTRYMMESBEHOV

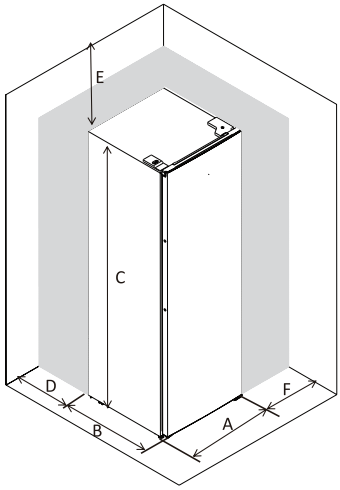

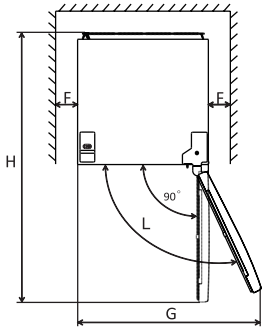

A	547 mm
B	568 mm
C	1773 mm
D	min. 10mm
E	min. 10mm
F	min. 10mm
G	930 mm
H	920 mm
L	135°

ANSLUTNING AV APPARATEN

- Efter installation av produkten ska du låta den stå i minst 2 timmar innan du slår på strömmen, annars kan det leda till försämrad kylkapacitet eller skador på produkten.

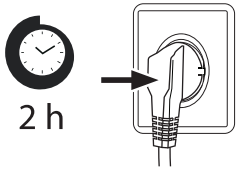

- Låt apparaten gå tom i 2–3 timmar (4 timmar på sommaren när omgivningstemperaturen är hög), så att kylutrymmet hinner kylas ned till rätt temperatur.

- **VARNING!**
  Kylskåpet ska alltid anslutas till ett eget eluttag med en spänning som överensstämmer med den som anges på typskylten. Se till att nätsladden inte kläms eller skadas när du placerar apparaten.

OMGIVNINGSTEMPERATUR

- Beroende på klimatklass är detta kylskåp avsett att användas inom det omgivningstemperaturintervall som anges i följande tabell.
- Produkten kanske inte fungerar korrekt vid temperaturer utanför det angivna intervallet.
- Du hittar klimatklassen på produktetiketten.

Klimatklass	Omgivningstemperatur
SN	+10 °C to +32 °C
N	+16 °C to +32 °C
ST	+16 °C to +38 °C
T	+16 °C to +43 °C

Obs:

- Kylskåpets kylprestanda och energiförbrukning kan påverkas av omgivningstemperaturen, hur ofta dörren öppnas och kylskåpets placering. Vi rekommenderar att du justerar temperaturinställningarna efter behov.

BYTE AV DÖRR

- Beroende på var du planerar att placera kylskåpet kan det vara praktiskt att byta dörrens riktning.

Förberedelser:

- Du behöver en vanlig skruvmejsel, en stjärnskruvmejsel och den medföljande insexnyckeln.
- Se till att kylskåpet är urkopplat från elnätet och tomt.
- Be någon att hjälpa dig under arbetet.
- Spara alla delar du tar bort så att du kan återanvända dem senare.

Steg:

1. Stäng av kylskåpet och ta ut alla föremål från dörrhyllorna.
2. Ta bort det övre gångjärnskåpan, skruva sedan loss de övre gångjärnsskruvarna, ta bort det övre gångjärnet och hålskyddet som sitter fast på den andra sidan.

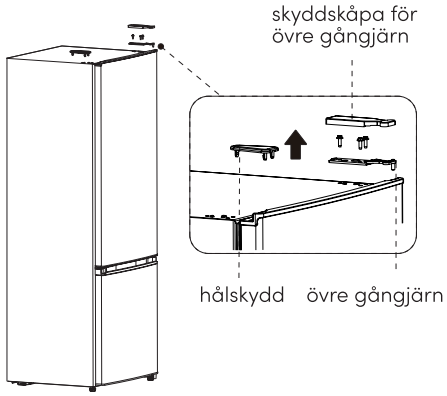

3. Ta bort kylskåpsdörren, det mellersta gångjärnet och hålskydden.

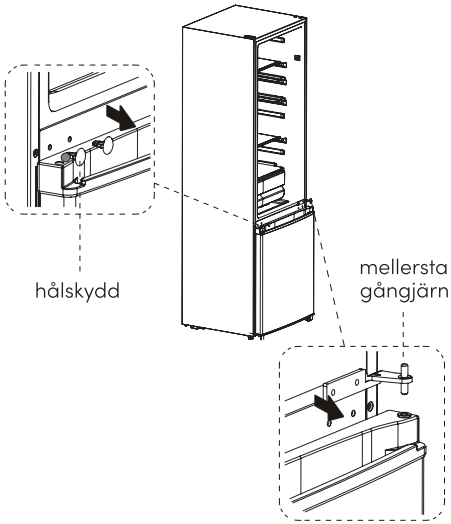

4. Ta bort frysdörren, ta bort det nedre gångjärnet och den justerbara foten på den andra sidan.

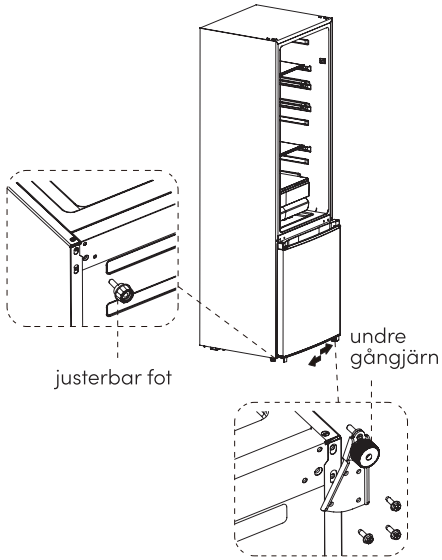

5. Byt plats på den justerbara foten och det nedre gångjärnet, och skruva fast dem igen.
6. Ta bort dörrens axelhylsa och montera den på andra sidan.

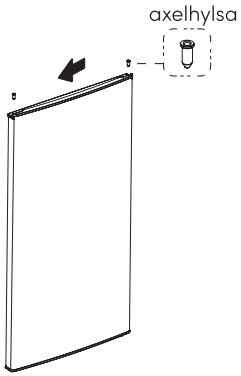

7. Sätt på frysdörren uppifrån och ner.
8. Fäst det mellersta gångjärnet med skruvar och sätt på de två hålskydden.

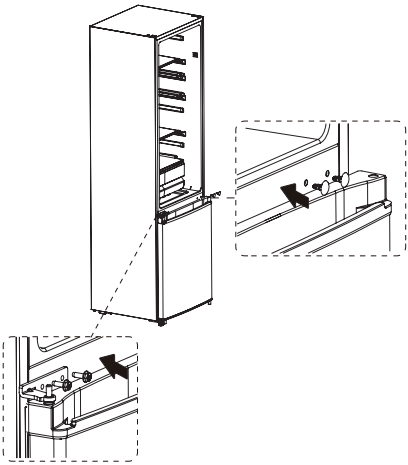

9. Skruva loss axeln på det övre gångjärnet och sätt fast axeln på den andra sidan.

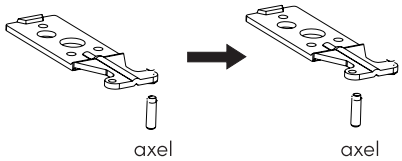

10. Sätt kylskåpsdörren på det mellersta gångjärnet, montera det övre gångjärnet på andra sidan, fäst gångjärnskåpan på det övre gångjärnet och sätt fast hålskyddet, enligt bilderna nedan.

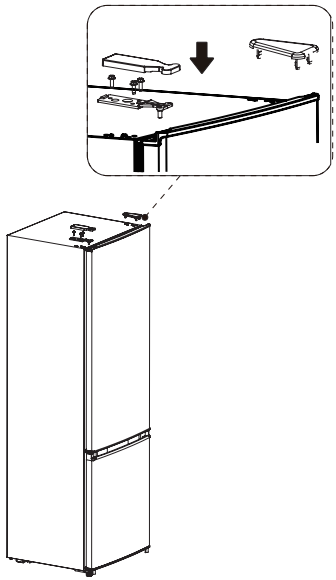

JUSTERINGSFÖTTER

- För att undvika vibrationer måste apparaten stå plant.
- Justera vid behov justeringsfötterna för att kompensera för ojämnheter i golvet.
- Framsidan bör vara något högre än baksidan för att underlätta stängningen av luckan.
- Justeringsfötterna kan vridas enkelt genom att man lutar skåpet något.
- Vrid justeringsfötterna moturs för att höja enheten, medurs för att sänka den.

BYTE AV BELYSNING

- Allt byte eller underhåll av LED-lamporna ska utföras av tillverkaren, dess serviceagent eller liknande kvalificerad person.

FLYTTNING AV APPARATEN

1. Ta bort alla föremål från apparaten.
2. Dra ut strömkontakten, sätt in den och fäst den i strömkontaktfästet på baksidan eller ovanpå apparaten.
3. Tejpa fast delar som hyllor och dörren för att förhindra att de faller av när apparaten flyttas.
4. Flytta apparaten försiktigt med minst två personer. Håll apparaten upprätt vid transport över längre sträckor.
5. Efter installation av apparaten, anslut stickkontakten till ett uttag för att sätta på apparaten.

ANVÄNDNING

STÄLL IN DEN INRE TEMPERATUREN

- Vrid temperaturreglaget till ”MAX” så sjunker kylskåpets inre temperatur.
- Vrid temperaturreglaget till ”MIN” så stiger kylskåpets inre temperatur.
- Ställ in temperaturen mellan ”MAX” och ”MIN”.

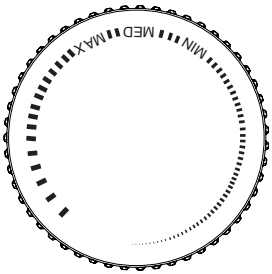

FRYSFACK

- Frysfacket är avsett för djupfrysning av livsmedel, långvarig förvaring av frysta livsmedel samt för tillverkning av isbitar.
- Var uppmärksam på stjärnklassificeringarna (4 stjärnor, 2 stjärnor och 1 stjärna) i frysfacket och de därmed sammanhängande lagringstiderna för frysta livsmedel.
- Placera inte färska och frysta livsmedel bredvid varandra. De frysta livsmedlen kan då tina. När du fryser in stora mängder färska livsmedel (t.ex. kött, fisk eller köttfärs) bör du dela upp dem i flera mindre bitar innan du lägger in dem, så att de fryser snabbt och är lätta att ta ut.
- Följ de lagringstider som livsmedelstillverkarna rekommenderar på förpackningarna. Om det inte finns någon information på förpackningen bör livsmedel inte förvaras frysta längre än tre månader från inköpsdatumet.
- När du köper frysta livsmedel ska du se till att de har frysts vid lämplig temperatur och att förpackningen inte är skadad. Frysta livsmedel ska förvaras i lämpliga individuella förpackningar för att säkerställa att intilliggande livsmedel inte kan kontamineras. Konsumera upptinade och avfrostade livsmedel omedelbart, frys inte in dem igen.
- Vid längre strömavbrott eller fel på apparaten ska du ta ut de frysta livsmedlen och kontrollera om de fortfarande är ätbara, och sedan förvara dem på en tillräckligt sval plats eller i en annan apparat.
- För att tina livsmedel ska du ta ut dem ur frysen och låta dem tina vid rumstemperatur eller i kylskåpet. För att tina livsmedel snabbt kan du till exempel använda avfrostningsfunktionen på din mikrovågsugn.
- Om du bara vill tina upp en del av förpackningen, ta ut den mängd du behöver och stäng omedelbart resten av förpackningen. På så sätt undviker du ”frysskador” och minskar isbildningen på de kvarvarande livsmedlen.

KYLUTRYMME

- För att minska fukt och därmed isbildning ska du aldrig placera vätska i kylskåpsutrymmet i öppna behållare.
- Frost tenderar att samlas i de kallaste delarna av förångaren. Om du förvarar vätska utan lock måste du avfrosta oftare.
- Placera aldrig varma livsmedel i kylskåpsutrymmet. Dessa bör först svalna till rumstemperatur och sedan placeras så att luften kan cirkulera fritt i kylskåpsutrymmet.
- Mat eller matbehållare bör inte vidröra kylskåpets bakvägg eftersom de kan frysa fast vid väggen. Öppna inte kylskåpsdörren för ofta.
- Kött och ren fisk (förpackad i en förpackning eller plastfolie) kan placeras i kylskåpsutrymmet och användas inom 1–2 dagar.
- Frukt och grönsaker utan förpackning kan placeras i det utrymme som är avsett för färsk frukt och grönsaker
  Obs: Förvaring av för mycket mat under drift efter den första anslutningen till elnätet kan påverka kylskåpets kylning negativt.

FÖRVARINGSTID OCH TEMPERATUR

Följ de rekommenderade maximala lagringstiderna nedan:

- Grytor, glass, korv, bröd: 2–6 månader.
- Fisk, räkor, lamm, kött: 4–8 månader.
- Grönsaker, frukt, fjäderfä, nötkött: 6–12 månader.
  Obs: För lång förvaring eller förvaring vid felaktig frystemperatur kan leda till kvalitetsförlust eller att maten blir dålig, vilket orsakar matsvinn, gör maten oätlig och kan orsaka matförgiftning. Minimitemperaturen bör i de flesta fall vara -18 °C eller lägre.
- Apparaten ska vara igång kontinuerligt när den väl har startats. Generellt sett ska apparatens drift inte avbrytas, annars kan livslängden påverkas negativt.

TIPS FÖR ENERGIBESPARING

- Placera inte apparaten i närheten av spisar, element eller andra värmekällor. Om omgivningstemperaturen är hög kommer kompressorn att gå oftare och längre, vilket leder till ökad energiförbrukning.
- Se till att det finns tillräcklig ventilation under apparaten, på sidorna och på baksidan av apparaten.
- Observera även avståndsmåtten i kapitlet "Installation". Placeringen av lådor, hyllor och brickor enligt produktöversikten ger den mest effektiva energianvändningen och bör i möjligaste mån bibehållas.
- För att få ett större förvaringsutrymme (t.ex. för stora kyl- eller frysvaror) kan de mellersta lådorna och hyllorna tas bort. De övre och nedre lådorna och hyllorna bör tas bort sist om det behövs.
- Ett jämnt fyllt kyl-/frysutrymme bidrar till optimal energianvändning.
- Låt varm mat svalna innan du placerar den i kyl-/frysutrymmet.
- Mat som redan har svalnat ökar energieffektiviteten.
- Låt frysta livsmedel tina i kylutrymmet. Kylan från de frysta livsmedlen minskar energiförbrukningen i kylutrymmet och ökar därmed energieffektiviteten.
- Öppna dörren endast så kort tid som nödvändigt för att minimera kylförlusten. Att öppna dörren kort och stänga den ordentligt minskar energiförbrukningen.
- Att ställa in temperaturen så att den inte är kallare än nödvändigt bidrar till optimal energianvändning.
- Dörrtätningarna på din apparat måste vara helt intakta så att dörrarna stängs ordentligt och energiförbrukningen inte ökar i onödan.

UNDERHÅLL

RENGÖRING OCH UNDERHÅLL

- Koppla bort apparaten från elnätet innan du utför något rutinunderhåll. Vänta minst 5 minuter innan du startar om apparaten, eftersom frekventa startförsök kan skada kompressorn.
- Håll i kontakten, inte i sladden, när du kopplar ur apparaten.
- Skrapa inte bort frost och is med vassa föremål. Använd inte sprayer, elektriska värmare som värmeelement, hårtorkar, ångrengörare eller andra värmekällor för att undvika skador på plastdelarna.
- Ta bort dammet på enhetens baksida minst en gång om året för att undvika brandrisk samt ökad energiförbrukning.
- Kontrollera dörrtätningen regelbundet för att säkerställa att det inte finns något skräp.
- Rengör dörrtätningen med en mjuk trasa fuktad med tvålvatten eller utspätt rengöringsmedel.
- Produktens insida bör rengöras regelbundet för att undvika lukt.
- Använd en mjuk trasa eller svamp för att rengöra produktens insida med två matskedar bakpulver och en liter varmt vatten.
- Skölj sedan med vatten och torka rent.
- Efter rengöring, öppna dörren och låt den torka naturligt innan du slår på strömmen.
- För områden i produkten som är svåra att rengöra (t.ex. smala springor eller hörn) rekommenderas att du torkar av dem regelbundet med en mjuk trasa, mjuk borste etc. och vid behov i kombination med vissa hjälpverktyg (t.ex. tunna pinnar) för att säkerställa att inga föroreningar eller bakterier ansamlas i dessa områden.
- Använd inte tvål, tvättmedel, skurpulver, rengöringsspray etc., eftersom dessa kan orsaka lukt inuti produkten eller förorena maten.

- Torka av produktens yttre yta med en mjuk trasa fuktad med tvålvatten, rengöringsmedel etc. och torka sedan torrt.
- Använd inte hårda borstar, stålkulor, stålborstar, slipmedel (t.ex. tandkräm), organiska lösningsmedel (t.ex. alkohol, aceton, bananolja etc.), kokande vatten, sura eller alkaliska ämnen, eftersom dessa kan skada kylskåpets yta och insida.
- Kokande vatten och organiska lösningsmedel såsom bensen kan deformera eller skada plastdelar. Skölj inte direkt med vatten eller andra vätskor under rengöringen för att undvika kortslutningar eller påverka den elektriska isoleringen efter nedsänkning.

AVFROSTNING

Kylskåpsutrymmet avfrostas

- När kylaggregatet är igång bildas kondensdroppar eller rimfrost på baksidan av kylskåpsutrymmet. Detta är normalt. Det är inte nödvändigt att torka bort kondensen eller rimfrosten. Baksidan avfrostas automatiskt. Kondensen rinner ner i kondenskanalen och leds vidare till kylaggregatet där den avdunstar.
  Obs: Håll kondenskanalen och dräneringshålet rena så att kondensvattnet kan rinna ut.

Avfrostning av frysfacket

- Frysfacket avfrostas inte automatiskt, eftersom det annars skulle leda till att de frysta livsmedlen börjar tina.
- Ett lager av rimfrost i frysfacket försämrar kylningen av de frysta livsmedlen och ökar energiförbrukningen. Ta bort rimfrostlagret regelbundet.
  VARNING: Skrapa inte bort rimfrost eller is med en kniv eller ett spetsigt föremål. Detta kan skada kylmedelsrören.

1. Ta ut de frysta livsmedlen och placera dem tillfälligt på en sval plats.
2. Dra ut nätkontakten ur eluttaget.
3. För att påskynda avfrostningsprocessen, placera en kastrull med varmt vatten på ett stativ i frysfacket.
4. Torka upp kondens med en trasa eller svamp.
5. Torka frysfacket torrt.
6. Anslut apparaten och ställ in temperaturreglaget efter önskemål.
7. Lägg tillbaka de frysta livsmedlen i frysfacket.

RENGÖRING AV DÖRRFACKET

1. Följ riktningspilen i figuren nedan, tryck ihop facket med båda händerna och skjut det uppåt, så kan du ta ut det.
2. Efter att du har tvättat det uttagna facket kan du justera dess monteringshöjd efter dina behov.

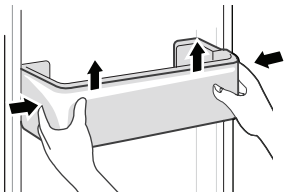

RENGÖRING AV GLASHYLLOR

1. Eftersom den inre delen av kylskåpets innervägg där hyllorna vilar mot har ett stopp, måste du lyfta hyllorna uppåt för att kunna ta ut dem.
2. Justera eller rengör hyllorna efter behov. .

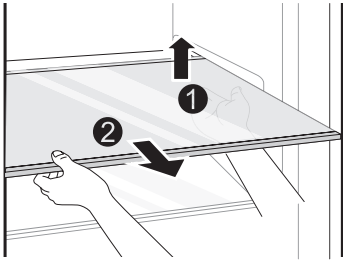

RENGÖRING AV GRÖNSAKSLÅDAN

1. Ta ut innehållet ur lådan. Håll i handtaget på grönsakslådan och dra ut den helt tills den stannar.
2. Lyft upp grönsakslådan och ta bort den genom att dra ut den.

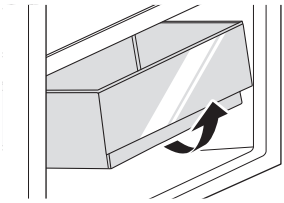

Obs: På grund av tekniska ändringar och olika modeller kan vissa av illustrationerna i denna bruksanvisning skilja sig från din modell.

FELSÖKNING

PROBLEM	MÖJLIG ORSAK	LÖSNING
Fungerar inte	Strömmen är inte påslagen och kontakten sitter inte ordentligt i uttaget.	Sätt i strömsladdens kontakt ordentligt.
	Låg spänning, strömavbrott eller att en del av kretsen har löst ut.	Kontrollera strömförsörjningen hemma.
Lampan lyser inte	Apparaten är inte påslagen.	Dra ut och sätt tillbaka strömsladden.
	Lampan är trasig.	Byt ut lampan mot en ny.
Frukt eller grönsaker är frysta	Har maten placerats längst bak i kylskåpet? Det är längst bak mot bakväggen som temperaturen är som lägst.	Placera inte livsmedel som lätt fryser längst bak i kylskåpet.
	Frukt och grönsaker förvaras i Fresh/Chill-zonen.	Fresh/Chill-zonen är endast avsedd för kött och fisk.
Kyl- och frysskåpet kyler för mycket	Temperaturregleringen är inte inställd korrekt.	Ställ in en högre temperatur.
Kompressorn har varit igång länge	Hög omgivningstemperatur som leder till lång driftstid.	Det är helt normalt.
	Att lägga in för mycket mat på en gång.	Lägg inte in för mycket mat på en gång.
	Maten läggs in innan den har svalnat.	Vänta tills maten har svalnat innan du lägger in den.
	Att öppna luckan för ofta.	Öppna inte luckan för ofta.
	Frostlagret inuti är för tjockt.	Behöver avfrostas.
Dörren stängs inte ordentligt	Dörren har fastnat i något.	Lägg inte i för mycket mat.
	För mycket mat i maskinen.	Ställ apparaten på ett stabilt underlag.
	Dörrtätningen är deformerad.	Värm upp dörrtätningen och låt den sedan svalna för att återställa dess form (använd en hårtork eller varmt vatten för uppvärmningen).

PROBLEM	MÖJLIG ORSAK	LÖSNING
Ytterväggen är varm	När apparaten är igång avges värme utåt genom metallrören inuti skåpet.	Det är normalt att ytterväggen blir varmare.
	Högre omgivningstemperaturer på sommaren gör att ytterväggens temperatur stiger.	Se till att det finns tillräckligt med utrymme för värmeavledning, eller placera apparaten på en välventilerad och sval plats.
Tvär- eller vertikala balkar är heta	Inuti balkarna finns metallrör, och den värme som avges från rören förhindrar kondens.	Det är helt normalt.
Lukter	Förstörd mat	Rengör och ta bort all mat som har blivit dålig.
	Mat med stark lukt	Se till att mat med stark lukt är lufttätt förpackad.
	Det inre utrymmet är smutsigt.	Rengör kylutrymmet.
Den faktiska temperaturen skiljer sig från den inställda temperaturen	När varm mat ställs in stiger temperaturen tillfälligt.	Det är helt normalt.
	Efter att en ny temperatur har ställts in tar det en stund innan temperaturen i kylskåpet når den inställda temperaturen, förutsatt att dörren inte öppnas.	Vänta en stund innan du mäter den faktiska temperaturen.
Det bildas kondens på utsidan	Det kan bildas kondens när luftfuktigheten i rummet är hög.	Det är helt normalt. Torka bort kondensen med en torr trasa.
Det bildas kondens inuti kylskåpet och i lådorna	Kylskåpet håller en hög luftfuktighet för att hålla grönsaker och andra livsmedel färska.	Torka bort kondensen med en torr trasa.
	Luftfuktigheten i rummet är för hög och dörrarna har öppnats ofta.	Öppna inte dörrarna för ofta och låt dem inte stå öppna för länge.
	Dörrtätningarna sluter inte tätt.	Kontrollera dörrtätningen, rengör den eller se till att den sitter rätt.

PROBLEM	MÖJLIG ORSAK	LÖSNING
Frost runt ventilations-öppningarna	Dörren är inte ordentligt stängd.	Se till att maten inte blockerar dörren.
	Dörrtätningen sitter inte ordentligt.	Kontrollera dörrtätningen – rengör den eller se till att den sitter rätt.
Det är svårt att öppna dörren	Skillnaden i lufttryck mellan frysfackets insida och utsida kan ibland göra det svårt att öppna frysdörren	Vänta ett ögonblick och försök sedan öppna dörren försiktigt.
Buller	Vissa ljud kan höras vid normal användning av kylskåpet, men detta påverkar inte dess funktion.	Ljud kan enkelt förebyggas: - Ljud som orsakas av att apparaten inte står plant – justera ställningen med de justerbara framfötterna. - Alternativt kan du placera underlägg av mjukt material under de bakre rullfötterna, särskilt om apparaten står på klinkergolv. - Kontakt med intilliggande möbler – flytta kylskåpet längre bort. - Knarrande lådor eller hyllor – ta ut och sätt tillbaka lådan eller hyllan. - Ljud av klirrande flaskor – flytta isär flaskorna. - Ljud som hörs vid normal användning beror främst på kompressorns drift (påslagning) och kylsystemet (termisk expansion och kontraktion av kylaren orsakad av kylmedlets flöde).

SPECIFIKATIONER

Modellnamn	COM1773WH1 / COM1773IN1
Strömförsörjning	220-240V~ 50Hz 1.0A
Total ineffekt	90 W
LED-lampans effekt	2 W
Total volym	262L (Kyl 197L / Frys 65L)
Köldmedium	R600a (81g)
Isoleringsgas	Cyklopentan
Energiklass	E
Energiförbrukning	204kWh/år
Klimatklasser	N, ST
Frysklass	4-stjärnig
Fryskapacitet	3kg/24h
Tid för temperaturstegring	10h
Ljudnivå dB(A)	39dB - klasse C
Inställningsintervall för kylläge	AV – MIN – MED – MAX (Min: 4°C – 10°C, Med: 1°C – 7°C, Max: 0°C – 5°C)
Inställningsintervall för frysläge	MIN – MED – MAX (Min: -12°C eller lägre, Med: -18°C eller lägre, Max: -20°C eller lägre)
Strömkabelns längd	1.7 m
Produktstorlek	547 x 568 x 1773 mm
Produktvikt	48 kg
Förpackningsinnehåll	- Kyl- och frysskåp - Tapp - Tillbehör för vändbar dörr - Bruksanvisning

ÖVRIGT

	Den här manualen innehåller inga garantier eller andra typer av utfästelser. All information i manualen, inklusive tekniska data, bilder och texter, är endast exempel och används i referenssyfte. NetOnNet AB förbehåller sig rätten att uppdatera innehållet i manualen utan föregående meddelande.
	NetOnNet AB äger upphovsrätten till den här manualen. Inga delar av manualen får ändras, kopieras eller överföras utan skriftligt tillstånd från NetOnNet AB.
	CE-märket finns på produkten och i manualen för att visa att den uppfyller de europeiska säkerhets- och elektromagnetiska kraven. Denna produkt är tillverkad enligt gällande regler för elektromagnetiska fält, vilket innebär att den är säker att använda så länge säkerhetsanvisningarna följs. Produkten är tillverkad enligt gällande EU-lagstiftning, som begränsar användning av skadliga ämnen i elektriska och elektroniska produkter.
	Denna produkt och alla tillbehör förutom batterier följer WEEE-direktivet om återvinning. Vänligen återvinn allt material från produkten enligt de lokala regler som råder där du bor. Batterier får aldrig slängas eller eldas utan ska istället tas hand om enligt dina lokala regler om kemiskt avfall.
	Den här produktens förpackningsmaterial är återvinningsbart och kan återanvändas. Återvinn materialet i enlighet med dina lokala återvinningsbestämmelser.

SIKKERHETSINSTRUKSJONER

Les brukerhåndboken før bruk.

FORSIKTIG

RISIKO FOR ELEKTRISK STØT
IKKE ÅPNE

- Med bakgrunn av din sikkerhet og for å forsikre korrekt bruk, les brukermanualen før montering og bruk av apparatet, inkludert råd og advarsler. For å unngå unødvendige feil og ulykker er det viktig å påse at personer som bruker apparatet er grundig klar over drifts- og sikkerhetsfunksjoner. Ta vare på disse instruksjonene og påse at de forblir med apparatet hvis det flyttes eller selges, slik at alle som bruker det gjennom dets levetid er godt informert om apparatets bruk og sikkerhet.

SIKKERHET FOR BARN OG SÅRBARE MENNESKER

- Apparatet kan brukes av barn fra 8 år og oppover og personer med reduserte fysiske, sensoriske og psykiske evner, eller personer som mangler erfaring og kunnskap hvis de har tilstrekkelig tilsyn eller er instruert i bruken av apparatet på en sikker måte, og forstår farene som er involvert.
- Barn mellom 3 og 8 år kan fylle inn og ta ut fra dette apparatet.
- Barn skal ha tilsyn for å påse at de ikke leker med apparatet.
- Rengjøring og brukervedlikehold skal ikke gjøres av barn hvis de ikke er over 8 år og eldre, og de har tilsyn.
- Hold pakningsmateriale unna barn. Det er en kvelningsrisiko.
- Hvis du avhender produktet, dra ut kontakten fra strømuttaket, kutt av tilkoblingskabelen (så nærme apparatet som du kan). Fjern døra for å unngå at barn leker med apparatet og risikerer elektrisk støt eller kvelning fra å stenge seg selv inne.
- Hvis dette apparatet har en magnetisk låsemekanisme på døra eller det byttes på en eldre enheten som har en fjærlås (lås) på døra eller lokket, vær sikker på å påse at låsen ikke er brukbar før du avhender det gamle apparatet. Dette er for å unngå personskade eller død.

GENERELL SIKKERHET

- **ADVARSEL!** Hold ventilasjonsåpningene inne i apparatet eller på den innebygde strukturen frie for hindringer.
- **ADVARSEL!** Ikke bruk mekaniske enheter eller andre metoder for å øke hastigheten på avrimingsprosessen, eller andre metoder enn de som er anbefalt av produsenten.
- **ADVARSEL!** Ikke skad kjølekretsen.
- **ADVARSEL!** Ikke bruk andre elektriske apparater (som iskremmaskiner) inne i kjølende apparater. Hvis de ikke er godkjent for denne hensikten av produsenten.
- **ADVARSEL!** Ikke berør lyspæren hvis den har vært på en lengre periode, den kan være veldig varm hvis det er lys i seksjonen.
- **ADVARSEL!** Når apparatet plasseres må det påses at strømledningen ikke sitter fast eller er skadet.
- **ADVARSEL!** Ikke sett flere bærbare stikkontakter eller bærbar strømforsyning bak på apparatet.
- Ikke oppbevar eksplosive stoffer som aersol-flasker med brennbare stoffer i dette apparatet.
- Den kjølende kretsen til apparatet inneholder isobutan (R-600a), en naturgass med et høyt nivå av miljømessig kompatibilitet, men den er fortsatt brennbar.
- Under transportering og montering av apparatet, påse at ingen av komponentene i kjølekretsen er blitt skadet.
  -unngå åpne flammer og kilder som kan antennes
  -ha god ventilasjon i rommet hvor apparatet plasseres
- Det er farlig å endre spesifikasjonene eller modifisere produktet på noen måte. Enhver skade på ledningen kan forårsake kortslutning, brann og/ eller elektrisk støt.
- Apparatet er kun ment for bruk i husholdninger.
- **ADVARSEL!** Enhver elektrisk komponent (støpsel, strømledning, kompressor osv.) må byttes ut av en sertifisert serviceagent eller kvalifisert personell.
- **ADVARSEL!** Lyspæren som leveres med apparatet er en "lyspære til spesielt bruk", som kun skal brukes til apparatet den følger med. Denne lyspæren til spesielt bruk kan ikke brukes som lys i husholdninger hvis det er lys i seksjonen.
- Strømledningen må ikke forlenges.

- Påse at strømstøpselet ikke er knust eller skadet av baksiden på apparatet. Et knust eller skadet strømstøpsel kan overopphetes og forårsake brann.
- Påse at du har tilgang til apparatets strømstøpsel.
- Ikke dra i strømledningen.
- Hvis strømstøpselet er løst, ikke sett det inn. Det er risiko for elektrisk støt og brann.
- Du må ikke bruke apparatet hvis lyset ikke fungerer, da produktet kan være skadet. Få produktet kontrollert av kvalifisert servicepersonell.
- Dette apparatet er tungt. Det må tas forhåndsregler ved flytting.
- Ikke fjern eller berør gjenstander fra fryseseksjonen hvis du har våte/ fuktige hender, da dette kan forårsake hudavskrapning eller frostskader.
- Unngå at apparatet utsettes for direkte sollys over lengre tid.

DAGLIG BRUK

- Ikke sett varme gjenstander på plastikkdelene inne i apparatet.
- Ikke plasser produkter med mat direkte mot bakveggen.
- Frossen mat må ikke fryses på nytt når det har vært opptint.
- Oppbevar forpakket frossen mat i samsvar med instruksjonene fra produsenten hvis det er en fryseseksjon.
- Leverandørens anbefalinger om "Klimaklasse" skal følges nøye. Se de relevante instruksjonene.
- Ikke plasser drikke med kullsyre eller brus i fryseseksjonen, da dette lager trykk i beholderen som kan gjøre at de eksploderer, dette resulterer i skade på apparatet.

For å unngå kontaminering av maten, vennligst overhold følgende instruksjoner:

- Å åpne døren i lengre perioder kan forårsake kraftig økning i temperaturen i seksjonene på apparatet.
- Rengjør regelmessig områder som kommer i kontakt med mat og avløpssystemer, som er tilgjengelige.
- Oppbevar rått kjøtt og rå fisk i passende beholdere i kjøleskapet, slik at de ikke kommer i kontakt med eller drypper på annen mat.
- Hvis apparatet er tomt i lengre perioder, slå det av, avrim, rengjør, tørk og la døren stå åpen for å forhindre at det utvikles mugg i apparatet.

VEDLIKEHOLD OG RENGJØRING

- Slå av apparatet og koble fra strømstøpselet fra strømuttaket før vedlikehold.
- Ikke rengjør apparatet med metall gjenstander.
- Ikke bruk skarpe gjenstander for å fjerne is fra apparatet. Bruk en plastikkskrape hvis det er i fryseseksjonen.
- Kontroller avløpet i kjøleskapet regelmessig for vann fra avriming. Rengjør avløpet om nødvendig.
- Hvis avløpet er blokkert vil vann samles på bunnen av apparatet hvis det er en seksjon for fersk mat.

MONTERING

- **VIKTIG!** Følg instruksjonene som er gitt i "ELEKTRISK TILKOBLING" nøye for den elektriske tilkoblingen.
- Pakk ut apparatet og kontroller om det er skader på det. Ikke koble til apparatet hvis det er skadet. Rapporter mulige skader umiddelbart til stedet du kjøpte det. Hvis det er tilfellet, behold pakningen.
- Det er anbefalt å vente minst fire timer før apparatet kobles til, for å la olje strømme tilbake til kompressoren.
- Det skal være tilstrekkelig luftsirkulasjon rundt produktet, mangel på dette fører til overoppheting. For å oppnå nok ventilasjon, følg instruksjonene som handler om montering.
- Avstandsskivene på produktet skal plasseres mot veggen hvor det er mulig, for å unngå berøring eller inneklemte varme deler (kompressor, kondensator), for å unngå brannskader.
- Apparatet må ikke plasseres i nærheten av radiatorer eller komfyrer.
- Påse at strømstøpselet er tilgjengelig etter montering av apparatet.

SERVICE

- Apparatet skal kun repareres av en kvalifisert elektriker eller servicepersonell hvis det kreves elektrisk arbeid.
- Dette produktet skal kun repareres av et autorisert servicesenter, og kun originale reservedeler skal benyttes.

STRØMSPARING

- Ikke sett varm mat inn i apparatet.
- Ikke sett mat nært hverandre, dette forhindrer luftsirkulasjon.
- Påse at mat ikke berører bakdelen av seksjonen(e).
- Ikke åpne døren(e) hvis strømmen går.
- Ikke åpne døren(e) ofte.

- Ikke hold døren(e) åpne over lengre tid.
- Ikke still inn termostaten på overskridende kalde temperaturer.
- Alt tilbehør, som skuffer, hyller og dørhyller skal beholdes for lavere strømbruk.

BESKYTTELSE AV MILJØ

- Dette apparatet inneholder ikke gasser som kan skade ozonlaget, verken i kjølekretsen eller isoleringsmaterialer. Apparatet skal ikke avhendes sammen med normalt husholdningsavfall. Isolasjonsskummet inneholder brennbare gaser: Apparatet skal avhendes i tråd med gjeldene forskrifter fra lokale myndigheter for denne typen apparater. Unngå skade på kjøleenheten, spesielt varmeveksleren.

ADVARSEL! Under bruk, service og avhending av apparatet, må det tas hensyn til symboler som til venstre, disse er plassert på baksiden av apparatet (bakre panel eller kompressor), og med gul eller oransje farge.

- Det er advarselssymbol angående brannfare. Det er brennbare materialer i kjølesystemets rør og kompressor.
- Hold apparatet borte fra brannkilder.

OVERSIKT

1. LED-lys
2. Temperaturkontroll
3. Hylle
4. Grønnsaksskuff
5. Skuff/klaff
6. Dørhylle

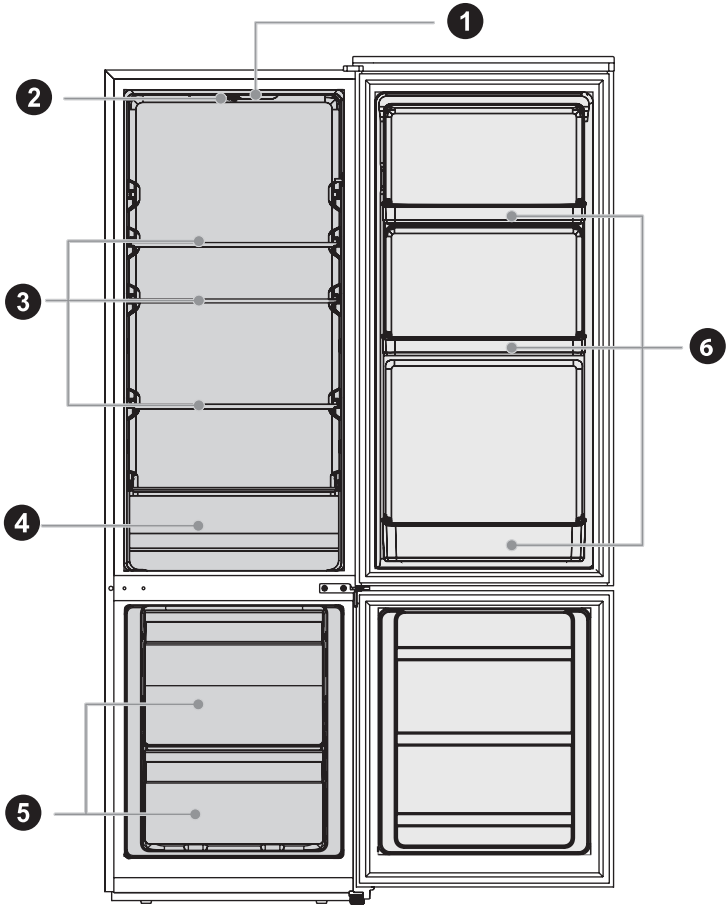

INSTALLASJON

FØR FØRSTE GANGS BRUK

- Fjern emballasjen på utsiden og innsiden, tørk av utsiden grundig med en myk, tørr klut og innsiden med en fuktig, lunken klut.
- Unngå å plassere kabinettet i en trang nisje eller i nærheten av varmekilder, Direkte sollys eller fuktighet.
- Sørg for at luftsirkulasjonen kan sirkulere fritt rundt kabinettet. Når du installerer enheten, må du sørge for at det er minst 10 mm ledig plass på venstre, høyre, bakre og øvre side. Det anbefales å holde en avstand på 50 mm for best mulig ventilasjon.
- Før du kobler kjøleskapet til strømforsyningen, må du kontrollere at spenningen som er angitt på apparatets typeskilt, samsvarer med spenningen i hjemmet ditt. En annen spenning kan skade apparatet.
- Apparatet må være jordet. Produsenten er ikke ansvarlig for skader som kan oppstå som følge av bruk uten jordforbindelse.
- For å sikre mest mulig høy energieffektivitet, må du sørge for at alle innvendige deler, som skuffer, hyller og isbitboks, er plassert slik produsenten har angitt.

DIAGRAM OVER PLASSBEHOV

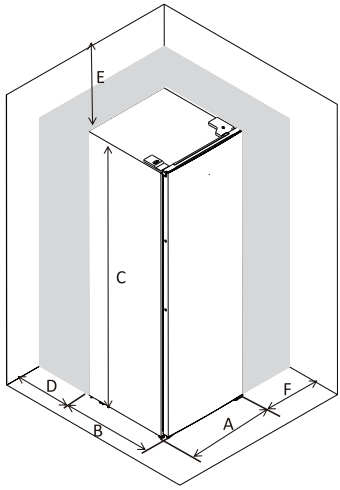

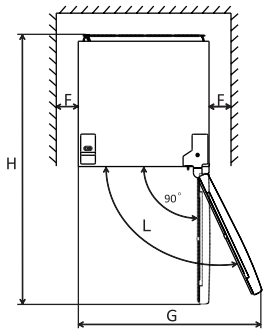

A	547 mm
B	568 mm
C	1773 mm
D	min. 10mm
E	min. 10mm
F	min. 10mm
G	930 mm
H	920 mm
L	135°

KOBLE TIL APPARATET

- Etter at du har installert produktet, må du la det stå i mer enn 2 timer før du slår på strømmen. Hvis du ikke gjør dette, kan det føre til redusert kjølekapasitet eller skade på produktet.

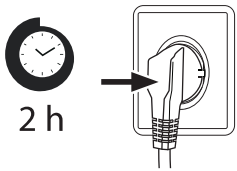

- La apparatet gå tomt i 2–3 timer (4 timer om sommeren når omgivelsestemperaturen er høy), slik at rommet kan kjøles ned til riktig temperatur.

- **FORSIKTIG!**
  Kjøleskapet må alltid kobles til en egen stikkontakt med en spenning som samsvarer med opplysningene på typeskiltet. Når du plasserer apparatet, må du passe på at strømledningen ikke blir klemt fast eller skadet.

OMGIVELSESTEMPERATUR

- Avhengig av klimaklasse er dette kjøleskapet beregnet på bruk i det omgivelsestemperaturområdet som er angitt i tabellen nedenfor.
- Produktet fungerer kanskje ikke som det skal ved temperaturer utenfor det angitte området.
- Du finner klimaklassen på produktetiketten.

Klimaklasse	Omgivelses-temperatur
SN	+10 °C to +32 °C
N	+16 °C to +32 °C
ST	+16 °C to +38 °C
T	+16 °C to +43 °C

Merk:

- Kjøleskapets kjøleytelse og strømforbruk kan påvirkes av omgivelsestemperaturen, hvor ofte døren åpnes og hvor kjøleskapet står. Vi anbefaler at du justerer temperaturinnstillingene etter behov.

OMHENGSLING AV DØR

- Avhengig av hvor du har tenkt å plassere kjøleskapet, kan det være mer praktisk å bytte dørens retning.

Forberedelse:

- Du trenger en flat skrutrekker, en stjerneskrutrekker og den medfølgende unbrakonøkkelen.
- Sørg for at kjøleskapet er koblet fra strømnettet og tomt.
- Sørg for at du har noen tilgjengelig som kan hjelpe deg underveis.
- Ta vare på alle delene du tar av, slik at du kan bruke dem igjen senere.

Trinn:

1. Slå av kjøleskapet, og fjern alt innholdet fra dørhyllene.
2. Fjern dekselet på det øvre hengslet, og skru deretter ut skruene til det øvre hengslet, det øvre hengslet og Hullproppen som sitter fast på den andre siden.

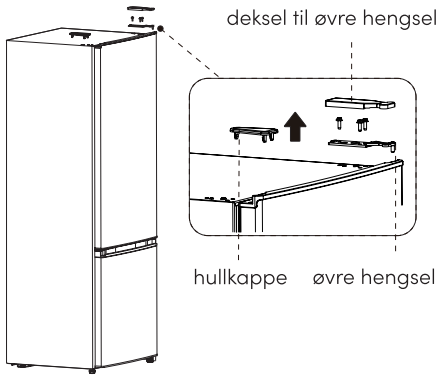

3. Fjern kjøleskapsdøren, midtre hengsel og hullproppene.

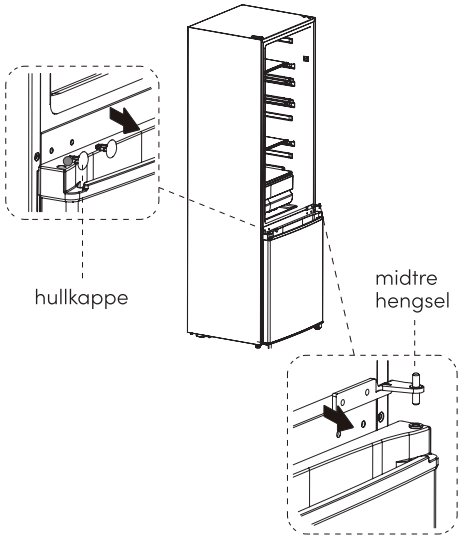

4. Ta av frysedøren, fjern det nedre hengselet og den justerbare foten på den andre siden.

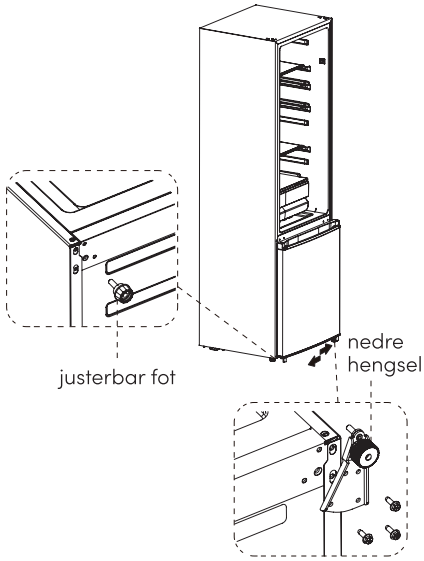

5. Bytt om den faste posisjonen til den justerbare foten og det nedre hengselet, og fest dem deretter på nytt.
6. Remove the shaft sleave of the door and fix it on the other side.

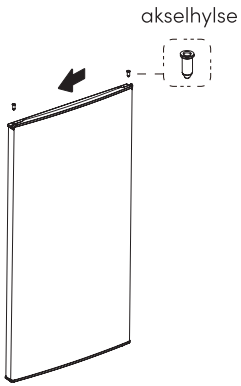

7. Fjern dørens akselhylse og fest den på den andre siden.
8. Sett frysedøren på plass fra topp til bunn.

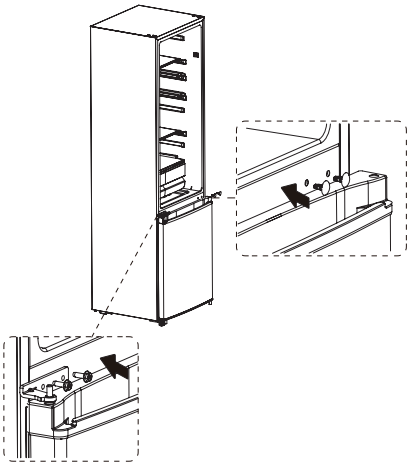

9. Fest midtre hengselet med skruer og sett på to hullpropper.

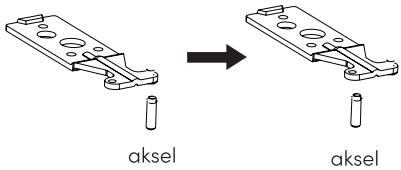

10. Skru ut akselen på det øverste hengslet og sett den inn på den andre siden.

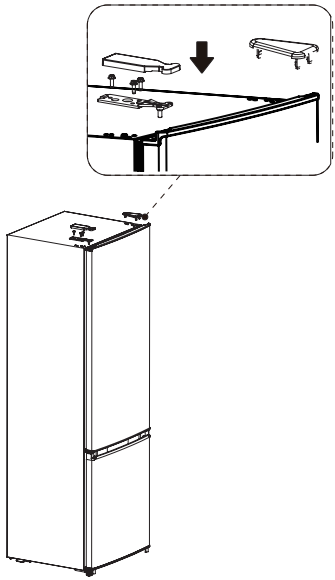

NIVELLERINGSFØTTER

- For å unngå vibrasjoner må apparatet stå i vater.
- Juster eventuelt nivelleringsføttene for å kompensere for ujevnt gulv.
- Fronten bør være litt høyere enn bakenden for å gjøre det lettere å lukke døren.
- Nivelleringsføttene kan enkelt dreies ved å vippe kabinettet litt.
- Drei nivelleringsføtter mot klokken for å heve enheten, og med klokken for å senke den.

SKIFTE LYSPÆRE

- Utskifting eller vedlikehold av LED-lamperne skal utføres av produsenten, dennes servicepartner eller en annen kvalifisert person.

FLYTTING AV APPARATET

1. Fjern alt innholdet fra apparatet.
2. Trekk ut støpselet, sett det inn og fest det i holderen på baksiden eller på toppen av apparatet.
3. Fest deler som hyller og døren med tape for å hindre at de faller av når apparatet flyttes.
4. Forsiktig: Flytt apparatet med minst to personer. Når du transporterer apparatet over lengre avstander, må du holde det stående.
5. Når du har installert apparatet, setter du støpselet i en stikkontakt for å slå det på.

BRUK

JUSTER DEN INDRE TEMPERATUREN

- Når du dreier temperaturkontrollen til "MAX", synker temperaturen inne i kjøleskapet.
- Temperaturkontrollen til "MIN", så stiger temperaturen inne i kjøleskapet.
- Vennligst still inn temperaturen mellom "MAX" og "MIN".

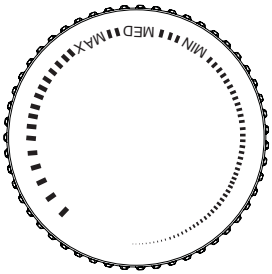

FRYSEROM

- Fryserommet er beregnet på frysing av matvarer ved lav temperatur, langvarig oppbevaring av frosne matvarer og til fremstilling av isbiter.
- Vær oppmerksom på stjerneklassifiseringen (4 stjerner, 2 stjerner og 1 stjerne) i fryserommet og de tilhørende oppbevaringstidene for frosne matvarer.
- Ikke plasser fersk og frosne matvarer ved siden av hverandre. Frosne matvarer kan tine.
- Når du fryser ned store mengder fersk mat (for eksempel kjøtt, fisk eller kjøttdeig), bør du dele dem opp i flere små porsjoner før du legger dem i fryseren, slik at de fryser raskt og er enkle å ta ut.
- Følg oppbevaringstidene som er anbefalt av matprodusentene på emballasjen. Dersom det ikke finnes opplysninger på emballasjen, bør maten ikke oppbevares frossen i mer enn tre måneder fra kjøpsdatoen.
- Når du kjøper frosne matvarer, må du sørge for at de er frosset ned ved riktig temperatur og at emballasjen ikke er skadet.
- Frosne matvarer bør oppbevares i egnede, individuelle emballasjer for å sikre at matvarer i nærheten ikke blir forurenset. Spis opptinte matvarer umiddelbart; ikke frys dem ned igjen.
- Ved lengre strømbrudd eller funksjonsfeil i apparatet bør du ta ut de frosne matvarene og sjekke om de fremdeles er spiselige, og deretter oppbevare dem på et tilstrekkelig kjølig sted eller i et annet apparat.
- For å tine matvarer tar du dem ut av fryseren og lar dem tine ved romtemperatur eller i kjøleskapet. For å tine mat raskt kan du for eksempel bruke avrimingsfunksjonen på mikrobølgeovnen.
- Hvis du bare vil utføre avriming på en del av en pakke, tar du ut den mengden du trenger og lukker resten av pakken umiddelbart. På denne måten unngår du "Fryseskade" og reduserer isdannelse på de øvrige matvarene.

KJØLEROM

- For å redusere fuktighet og påfølgende Isdannelse må du aldri sette væske i kjølerommet i uforseglede beholdere.
- Frost har en tendens til å samle seg på de kaldeste delene av fordamperen. Hvis væsker oppbevares uten lokk, må man utføre avriming oftere.
- Legg aldri varm mat i kjølerommet. Disse bør først avkjøles ved romtemperatur og deretter plasseres slik at det sikres tilstrekkelig luftsirkulasjon i kjølerommet.
- Matvarer eller matbeholdere bør ikke berøre kjøleskapets bakvegg, da de kan fryse fast til veggen. Ikke åpne kjøleskapsdøren hele tiden.
- Kjøtt og ren fisk (pakket i en pose eller plastfolie) kan legges i kjølerommet, hvor det kan oppbevares i 1–2 dager.
- Frukt og grønnsaker uten emballasje kan legges i avdelingen for fersk frukt oggrønnsaker.
  Merk: Hvis det oppbevares for mye mat i kjøleskapet etter at det først er koblet til strøm, kan dette påvirke kjøleeffekten negativt.

OPPBEVARINGSTIDER OG TEMPERATUR

Følg de anbefalte maksimale oppbevaringstidene nedenfor:

- Gryterett, iskrem, pølser, brød: 2–6 måneder.
- Fisk, reker, lam, kjøtt: 4–8 måneder.
- Grønnsaker, frukt, fjærfe, storfekjøtt: 6–12 måneder.
  Merk: For lang lagringstid eller lagring ved feil frysetemperatur kan føre til kvalitetsforringelse eller at maten blir dårlig, noe som fører til matsvinn, gjør maten uspiselig og kan forårsake Matforgiftning. Minimums temperaturen bør i de fleste tilfeller være -18 °C eller lavere.
- Apparatet skal gå kontinuerlig når det er startet. Generelt bør driften av apparatet ikke avbrytes, da dette kan forkorte levetiden.

TIPS FOR ENERGISPARING

- Ikke plasser apparatet i nærheten av komfyrer, radiatorer eller andre varmekilder. Hvis omgivelsestemperaturen er høy, vil kompressoren gå oftere og i lengre perioder, noe som fører til økt energiforbruk.
- Sørg for at det er tilstrekkelig ventilasjon under apparatet, på sidene av apparatet og på baksiden av apparatet.
- Vennligst følg også avstandsmålene i kapitlet "Montering".
- Plasseringen av skuffer, hyller og brett slik den er vist i produktoversikten gir den mest effektive utnyttelsen av plassen og bør i størst mulig grad beholdes.
- For å få mer lagringsplass (f.eks. til store kjøle- eller frysevarer) kan de midterste skuffene og hyllene tas ut. De øverste og nederste skuffene og hyllene bør tas ut til slutt, hvis det er nødvendig.
- Et jevnt fylt kjøleskap- og fryserom bidrar til optimal energibruk.
- La varm mat avkjøles før du setter den i kjøleskapet eller fryseren. Mat som allerede er avkjølt, gir bedre Energieffektivitet.
- Frosne matvarer tine i kjøleskapet. Kulden fra frosne matvarer reduserer energiforbruket i kjøleskapet og øker dermed energieffektiviteten.
- Åpne døren så kort tid som mulig for å minimere varmetapet. Å åpne døren bare en kort stund og lukke den ordentlig reduserer energiforbruket.
- Å stille inn temperaturen til ikke lavere enn nødvendig bidrar til optimal energibruk.
- Dørpakningene på apparatet må være helt intakte, slik at dørene lukkes ordentlig og energiforbruket ikke øker unødvendig.

VEDLIKEHOLD

RENGJØRING OG VEDLIKEHOLD

- Koble apparatet fra strømnettet før du utfører rutinemessig vedlikehold. Vent minst 5 minutter før du starter apparatet på nytt, da hyppig start kan skade kompressoren.
- Hold i støpselet, ikke i ledningen, når du trekker ut støpselet.
- Ikke skrap av frost og is med skarpe gjenstander. Ikke bruk spray, elektriske varmeapparater som varmeovner, hårføner, damprensere eller andre varmekilder for å unngå skader på plastdelene.
- Fjern støvet på baksiden av enheten minst én gang i året for å unngå brannfare og økt energiforbruk.
- Kontroller dørpakningen regelmessig for å sikre at det ikke er noe smuss der.
- Rengjør dørpakningen med en myk klut fuktet med såpevann eller fortynnet rengjøringsmiddel.
- Produktets innside bør rengjøres regelmessig for å unngå lukt.
- Bruk en myk klut eller svamp til å rengjøre innsiden av produktet med to spiseskjeer Natron og en liter varmt vann.
- Skyll deretter med vann og tørk av.
- Etter rengjøring må du åpne døren og la den tørke naturlig før du slår på strømmen.
- For områder på produktet som er vanskelige å rengjøre (for eksempel smale spalter, hull eller hjørner), anbefales det å tørke dem av jevnlig med en myk klut, en myk børste eller lignende, og om nødvendig bruke tilleggsutstyr (for eksempel tynne pinner) for å sikre at det ikke samler seg smuss eller bakterier i disse områdene.
- Ikke bruk såpe, vaskemiddel, skurepulver, rengjøringsspray eller lignende, da dette kan føre til lukt inne i produktet eller forurenset mat.
- Tørk av produktets utsiden med

en myk klut fuktet med såpevann, vaskemiddel eller lignende, og tørk deretter av med en tørr klut.
- Ikke bruk harde børster, stålull, stålbørster, slipemidler (f.eks. tannkrem), organiske løsemidler (f.eks. alkohol, aceton, bananolje osv.), kokende vann, syreholdige eller alkaliske midler, da dette kan skade kjøleskapets overflate og innvendige deler.
- Kokende vann og organiske løsemidler som benzen kan føre til deformasjon eller skade på plastdeler.
- Ikke skyll direkte med vann eller andre væsker under rengjøring for å unngå kortslutning eller svekkelse av elektrisk isolasjon etter nedsenking.

AVRIMING

Kjøleskapets rom blir avrimet

- Mens kjøleenheten er i gang, kan det dannes kondensdråper eller rim på baksiden av kjøleskapet. Dette er helt normalt. Det er ikke nødvendig å tørke av kondens eller rim. Bakveggen utføres automatisk. Kondensvannet renner ned i kondenskanalen og føres videre til kjøleenheten, hvor det fordamper.
  Merk: Hold kondenskanalen og dreneringshullet rene, slik at kondensvannet kan renne ut.

Avriming av fryserommet

- Fryserommet tiner ikke automatisk, ellers ville de frosne matvarer begynne å tine.
- Et lag med rim i fryserommet forringer kjøleeffekten for frosne matvarer og øker strømforbruket. Fjern rimmen regelmessig.
  ADVARSEL: Ikke skrap av rim eller is med en kniv eller et spiss gjenstand. Dette kan føre til skade på kjølemiddelrørene.

1. Ta ut frosne matvarer og sett dem midlertidig på et kjølig sted.
2. Trekk ut støpselet fra stikkontakten.
3. For å få avrimingen til å gå raskere, kan du sette en kjele med varmt vann på et stativ i fryserommet.
4. Tørk av kondens med en klut eller svamp.
5. Tørk av fryserommet.
6. Koble apparatet til strømnettet og still inn temperaturkontrollen etter ønske.
7. Legg frosne matvarer tilbake i fryserommet.

RENGJØRING AV DØRHYLLEN

1. Følg retningspilen i figuren nedenfor: Ta tak i brettet med begge hender, trykk det oppover, og ta det deretter ut.
2. Etter at du har vasket skuffen og tatt den ut, kan du justere monteringshøyden etter behov.

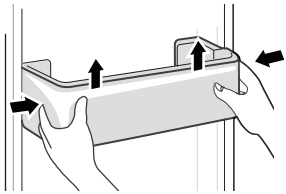

RENGJØRING AV GLASSHYLLE

1. Siden den innerste delen av kjøleskapets innredning der den kommer i kontakt med hyllene har en stopper, må du løfte hyllene oppover for å kunne ta dem ut.
2. Juster eller rengjør hyllene etter behov.

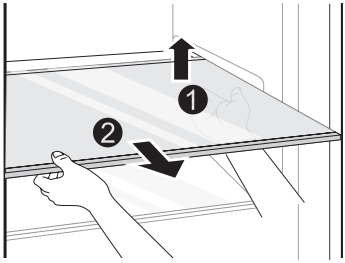

RENGJØRING AV GRØNNSAKSSKUFFEN

1. Ta ut innholdet i skuffen. Ta tak i håndtaket på grønnsaksskuffen og trekk den helt ut til den stopper.
2. Løft grønnsaksskuffen opp, og ta den ut ved å trekke den ut.

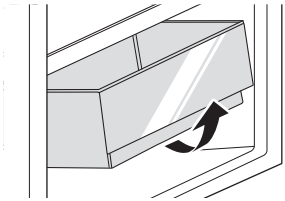

Merk: På grunn av tekniske endringer og ulike modeller kan noen av illustrasjonene i denne bruksanvisningen avvike fra din modell.

FEILSØKING

PROBLEM	MULIG ÅRSAK	LØSNING
Fungerer ikke	Strømforsyningen er ikke slått på, og støpselet sitter ikke ordentlig i stikkontakten.	Sett strømledningen godt inn i stikkontakten.
	Lav spenning, strømbrudd eller en del av kretsen har utløst sikringen.	Sjekk strømforsyningen hjemme.
Lyset lyser ikke	Apparatet er ikke slått på.	Trekk ut strømledningen og sett den inn igjen.
	Lyset er ødelagt.	Bytt ut lyspæren med en ny.
Frukt eller grønnsaker er frosset	Er maten plassert bakerst i kjøleskapet? Det er nær bakveggen temperaturen er lavest.	Ikke plasser matvarer som lett fryser, bakerst i kjøleskapet.
	Frukt og grønnsaker oppbevares i «Fresh/Chill»-sonen.	«Fresh/Chill»-sonen er kun beregnet på kjøtt og fisk.
Kjøleskapet/ fryseren kjøler for mye	Temperaturinnstillingen er ikke riktig.	Still inn en høyere temperatur.
Kompressoren går i lang tid	Høy omgivelsestemperatur fører til lang driftstid.	Dette er normalt.
	Det legges inn for mye mat på en gang.	Ikke legg inn for mye mat på en gang.
	Maten legges inn før den har avkjølt seg.	Vent til maten har avkjølt seg før du setter den inn.
	Døren åpnes for ofte.	Ikke åpne døren for ofte.
	Frostlaget på innsiden er for tykt.	Må tines.
Døren lukker seg ikke ordentlig	Døren sitter fast i gjenstander.	Ikke legg inn for mye mat.
	For mye mat i maskinen.	Sørg for at apparatet står stabilt.
	Dørpakningen er deformert.	Varm opp dørpakningen, og la den deretter avkjøles for å gjenopprette formen (bruk en elektrisk hårføner eller varmt vann til oppvarming).

PROBLEM	MULIG ÅRSAK	LØSNING
Ytterveggen er varm	Når apparatet er i drift, ledes varmen ut gjennom metallrørene inne i kabinettet.	Det er normalt at ytterveggen blir varmere.
	Høyere omgivelsestemperaturer om sommeren fører til at temperaturen på ytterveggen stiger.	Sørg for bedre luftgjennomstrømning, eller plasser apparatet på et godt ventilert og kjølig sted.
Tverr- eller vertikale stråler er varme	Det er metallrør inne i bjelkene, og varmen som frigjøres fra rørene forhindrer kondensdannelse.	Dette er normalt.
Lukt	Bedervet mat	Rengjør og fjern all mat som har gått ut på dato.
	Mat med sterk lukt	Sørg for at mat med sterk lukt er pakket lufttett.
	Det indre rommet er skittent.	Rengjør kjølerommet.
Den faktiske temperaturen avviker fra den innstilte temperaturen	Når varm mat settes inn, vil temperaturen stige midlertidig.	Dette er helt normalt.
	Etter at du har stilt inn en ny temperatur, vil det ta litt tid før temperaturen i kjøleskapet når den innstilte temperaturen, forutsatt at døren ikke åpnes.	Vent litt før du måler den faktiske temperaturen.
Det dannes kondens på utsiden	Det kan dannes kondens når luftfuktigheten i rommet er høy.	Dette er helt normalt. Tørk av kondensen med en tørr klut.
Det dannes kondens inne i kjøleskapet og skuffene	Kjøleskapet holder en høy luftfuktighet for å holde grønnsaker og andre matvarer friske.	Tørk av kondensvannet med en tørr klut.
	Luftfuktigheten i rommet er for høy, og dørene har blitt åpnet ofte.	Ikke åpne dørene så ofte, og ikke la dem stå åpne for lenge.
	Dørpakningene sitter ikke tett.	Kontroller dørpakningen, rengjør den eller sørg for at den sitter riktig.

PROBLEM	MULIG ÅRSAK	LØSNING
Frost rundt ventilasjons-åpningene	Døren er ikke lukket ordentlig.	Pass på at maten ikke blokkerer døren.
	Dørpakningen sitter ikke tett.	Kontroller dørpakningen, rengjør den eller sørg for at den sitter riktig.
Vanskelig å åpne døren	Forskjellen i lufttrykk mellom innsiden og utsiden av fryserommet kan noen ganger gjøre det vanskelig å åpne frysedøren	Vent et øyeblikk, og prøv deretter å åpne døren sakte.
Støy	Under normal bruk av kjøleskapet kan det forekomme visse lyder, men dette påvirker ikke den normale driften.	Støy kan enkelt forhindres: - Støy forårsaket av at apparatet ikke står i vater – juster stillingen ved hjelp av de justerbare forføttene. Du kan også legge underlag av mykt materiale under de bakre rullene, spesielt hvis apparatet står på fliser. - Berøring med tilstøtende møbler – flytt kjøleskapet litt bort. - Knirking fra skuffer eller hyller – ta ut og sett tilbake skuffen eller hyllen. - Lyder av klirrende flasker – flytt flaskene lenger fra hverandre. - Lyder som høres under normal bruk skyldes hovedsakelig kompressorens drift (innkobling) og kjølesystemet (termisk utvidelse og sammentrekning av radiatoren forårsaket av kjølemiddelets strømning).

SPESIFIKASJONER

Modellnavn	COM1773WH1 / COM1773IN1
Strømforsyning	220-240V~ 50Hz 1.0A
Total inngangseffekt	90 W
LED-lampens effekt	2 W
Totalt volum	262 L (Kjøleskap 197L / Fryser 65L)
Kjølevæske	R600a (81g)
Blåsende isolasjonsgass	Syklopentan
Energiklasse	E
Strømforbruk	204kWt/årlig
Klimaklasser	N, ST
Frysevurdering	4-stjerner
Frysekapasitet	3kg/24h
Temperaturens stigningstid	10h
Lydnivå dB(A)	39dB – klasse C
Innstillingsområde for kjøleskapsmodus	MIN – MED – MAX (Min: 4°C – 10°C, Med: 1°C – 7°C, Max: 0°C – 5°C)
Innstillingsområde for frysermodus	MIN – MED – MAX (Min: -12°C eller lägre, Med: -18°C eller lägre, Max: -20°C eller lägre)
Lengde på strømledning	1.7 m
Produktstørrelse	547 x 568 x 1773 mm
Produktvekt	48 kg
Eskens innhold	- Kjøleskap med fryser - Tappekran - Tilbehør for vendbar dør - Brukerhåndbok

ANNET

	Denne håndboken gir ikke noen garanti eller uttalelse i forbindelse med dette. All informasjon i denne håndboken, inkludert produktets spesifikasjoner, bilder og literatur er bare til referanse, og NetOnNet AB forbeholder seg retten til å endre i denne håndboken uten varsel.
	Opphavsretten til denne håndboken eies av NetOnNet AB. Ingen del av håndboken kan revideres, kopieres eller overføres på noen som helst måte uten skriftlig godkjennelsen fra NetOnNet AB.
	CE-merket indikerer at dette produktet er produsert i henhold til de gjeldene reguleringene for elektromagnetiske felt, noe som betyr at det er sikkert å benytte produktet i henhold til sikkerhetsinstruksjonene. Produktet er produsert i henhold til gjeldende reguleringer i EU-lovgivningen som begrenser bruken av farlige substanser i elektrisk og elektronisk utstyr.
	Dette produktet og tilbehøret som er pakket sammen med det, er produktet som omhandles av WEEE-direktivet, men unntak av batteriene. Kast materialet i henhold til lokale lover og regler rundt gjenvinning. Batterier skal aldri kastes som vanlig avfall eller brennes, men kastes i henhold til lokale lover og regler for kjemisk avfall.
	Dette produktets innpakningsmaterialer er resirkulerbart og kan gjenvinnes.

Made in China
Manufactured by NetOnNet AB
Företagsgatan 69
504 64 Borås, Sweden
info@netonnet.com

(V2)